ВЕДОМОСТЬ РАБОЧИХ ЧЕРТЕЖЕЙ ОСНОВНОГО КОМПЛЕКТА

Лист	Наименование	Примечание
1	Общие данные	
2.1	Спецификация металлопроката эстакад 3.2, 3.3	
2.2	Спецификация металлопроката эстакад 3.1	
3	Схема расположения элементов эстакады под конвейеры 3.2 и 3.3 на отм. +0.300,+1.800,+3.900,+2.220,+5,340,+4.600	
4	Фрагементы 1...3. Сечения 10–10...12–12	
5	Схема расположения элементов эстакады под конвейер 3.1 на отм. +0.300, +0.500,+4.600 и кабельной эстакады. Сечения 13–13, 14–14.	
6	Ведомость элементов	
7	Разрезы 1–1, 2–2, 3–3	
8	Разрезы 4–4...9–9	
9	Узлы 1, 2	
10	Узел 3	
11	Узел 4	
12	Узлы 5...10	
13	Опора ОП1. Узлы А, Б	
14	Опора ОП1. Узлы В, Г	
15	Опора ОП2. Узел Д	
16	Опора ОП3. Узел Е	
17	Опора ОП4	
18	Опора ОП4. Узлы Ж, И	
19	Опоры ОП5, ОП6. Узлы К, Л	
20	Опора ОП7. Узел М	
21	Опоры ОП8, ОП9	
22	Опоры ОП8, ОП9. Узел Н	
23	Опоры ОП10...ОП12	
24	Опора ОП13, ОП14. Узлы П, Р	
25	Пролетные строения ПС1, ПС1а	
26	Пролетное строение ПС2	
27	Пролетное строение ПС3	
28	Пролетные строения ПС4, ПС5	
29	Пролетные строения ПС6, ПС7	
30	Пролетные строения ПС8, ПС8а	
31	Пролетное строение ПС9	
32	Пролетное строение ПС10	
33	Пролетное строение ПС11	
34	Марши лестничные Лм1, Лм2. Ограждения лестничных маршей ОГл1, ОГл2. Ограждение площадки ОГ1 (фрагмент)	
35	Стремянки С1, С2, С3. Ограждение стремянки ОГС1, ОГС2, ОГС3	
36	Мостик откидной МО1. Ограждение пандусов ОП1	
37	Пролетное строение ПС12. Устройство соединительного элемента МС1.	

Взамен инв. N | Подпись и дата | Инв. N подл.

ОБЩИЕ УКАЗАНИЯ

1. За относительную отметку 0,000 принят существующий уровень земли, соответствующий абсолютной отметке 3,000 по генплану.
2. Чертежи металлоконструкций разработаны на стадии КМ и являются исходным материалом для разработки деталировочных чертежей марки "КМД".
3. Все заводские соединения металлоконструкций – сварные. Монтажную сварку производить электродами типа Э-42 по ГОСТ 9467–75*.
   Материалы для выполнения сварочных работ и катеты сварных швов принять по таблице Г.1 приложения Г и таблице 38* СП 16.13330.2011 (актуализированная редакция СНиП II–23–81*).
4. Для монтажа ограждения пандусов необходимо выполнить отводы из трубы ø133х5 (ГОСТ 10704–91) под 45° – 8шт, под 90° – 4шт.
5. Монтажные соединения конструкций осуществлять на болтах М12 и монтажной сварке. Монтажные болты принять с шестигранной головкой нормальной точности класса В, прочности класса 5.8 по ГОСТ 7798–70*.
6. Количество и диаметр болтов, размеры сварных швов определяются при разработке чертежей марки КМД по минимальному опорному усилию – 3.0т.
7. Антикоррозионная защита конструкций предусмотрена в виде окраски за 2 раза эмалью ПФ 115(ГОСТ 6465–76*) по двум слоям грунтовки ГФ 021 (ГОСТ 25129–2020), при этом степень очистки поверхности стальных конструкций от окислов (окалины, ржавчины) перед нанесением защитного покрытия должна быть третьей, согласно ГОСТ 9.402–2004.
8. Запрещается использовать строительные материалы и изделия, не отвечающие требованиям к обеспечению радиационной безопасности в соответствии с Федеральным Законом Российской Федерации "О радиационной безопасности" N3–ФЗ от 09.01.96г., требованиям "Норм радиационной безопасности (НРБ–99/2009) СанПиН 2.6.2523–09 и "Основных санитарных правил обеспечения радиационной безопасности" (ОСП ОРБ–99/2010) СП 2.6.1.2612–10. Результаты радиационного контроля до начала производства работ должны быть переданы Заказчику и представителю авторского надзора. Техническая документация на строительные материалы должна содержать информацию о показателях пожарной опасности этих материалов в соответствии с требованиями статьи 134 Федерального Закона РФ N123–ФЗ.
9. Технические решения, принятые в рабочих чертежах, соответствуют требованиям экологических санитарно–гигиенических, противопожарных и строительных норм, действующих на территории Российской Федерации и обеспечивают безопасную для жизни и здоровья людей эксплуатацию при соблюдении предусмотренных рабочими чертежами мероприятий.
10. Изготовление и монтаж металлических конструкций выполнять в соответствии с требованиями СП 70.13330.2012 "Несущие и ограждающие конструкции", СП 16.13330.2017 "Стальные конструкции", СПБЗ–101–98 "Изготовление и контроль качества стальных конструкций", ГОСТ 23118–99 "Конструкции стальные строительные. Общие технические условия", МДС53–1.2001 рекомендации по монтажу стальных конструкций"
11. Все работы должны производиться согласно требованиям СП 48.13330–2019 (актуализированная редакция СНиП 12–01–2004 "Организация строительства"), СП12–135–2003 "Безопасность труда в строительстве", проектом производства работ, составленным организацией, осуществляющей строительство и указаниями настоящего проекта.

ВЕДОМОСТЬ АКТОВ ПРОМЕЖУТОЧНОЙ ПРИЕМКИ ОТВЕТСТВЕННЫХ КОНСТРУКЦИЙ

N	Наименование	Примечание
1	Монтаж стальных конструкций	
2	Выполнение сварочных работ, выборочный контроль швов	
3	Антикоррозионная защита	

Изм.	Кол.уч.	Лист	N док.	Подпись	Дата
Разработал		Коркишко			
Проверил		Белоконь			
Гл.спец.		Белоконь			
Н.контр.		Марченко			
ГИП		Марченко			

110/11–2022–КМ

Техническое перевооружение ОПО "Склад силосного типа" рег. номер А29–07332–0001 на Зерновом терминале "Степь" для АО "Племенной завод "Гашунский" в г. Азове, ул. Васильева 1

Технологическая линия перегрузки нишевых культур

Стадия	Лист	Листов
Д	1	37

Общие данные

ООО "ТРИТЭРА–С" г.Ростов–на–Дону

Формат А3

Спецификация металлопроката эстакад 3.2, 3.3 (начало)

Наименование профиля ГОСТ, ТУ	Наименование или марка металла ГОСТ, ТУ	Номер или размеры профиля, мм	N по порядку	Масса металла по элементам конструкций, т				
				Опоры	Пролетные строения	Балки, настил Связи	Лестницы, стремянки, ограждения	Общая масса, т
1	2	3	4	5	6	7	8	9
Двутавры стальные горячекатаные с параллельными гранями полок ГОСТ Р 57837–2017	С245 ГОСТ 27772–2021	I 20К1	1	1,62				1,62
	Итого:		2	1,62				1,62
Всего профиля			3	1,62				1,62
Швеллеры стальные горячекатаные ГОСТ 8240–97	С245 ГОСТ 27772–2021	[8П	4		1,99	0,98		2,97
		[16П	5			0,06	0,20	0,26
		[20П	6	0,72	2,33	2,40		5,45
	Итого		7	0,72	4,32	3,44	0,20	8,68
Всего профиля			8	0,72	4,32	3,44	0,20	8,68
Уголки стальные равнополочные горячекатаные ГОСТ 8509–93	С245 ГОСТ 27772–2021	L75х6	9	0,26	2,28	0,60	0,16	3,30
		L40х4	10				0,10	0,10
	Итого			0,26	2,28	0,60	0,26	3,40
Всего профиля				0,26	2,28	0,60	0,26	3,40
Прокат листовой горячекатаный ГОСТ 19903–74	С 255 ГОСТ 27772–2021	t20	11	0,69	0,19	0,10		0,98
	Итого		12	0,69	0,19	0,10		0,98
	С245 ГОСТ 27772–2021	t10	13	0,05		0,31		0,36
		t8	14	0,33	0,03	0,26	0,01	0,63
		t5	15		0,03			0,03
		t4	16				0,92	0,92
	Итого		17	0,38	0,06	0,57	0,93	1,94
Всего профиля			18	1,07	0,25	0,67	0,93	2,92
Листы стальные просечно–вытяжные по ГОСТ 8706–78	С235 ГОСТ 27772–2021	ПВ406	19		0,75			0,75
		ПВ506	20			1,23	0,06	1,29
	Итого		21		0,75	1,23	0,06	2,04
Всего профиля			22		0,75	1,23	0,06	2,04

Спецификация металлопроката эстакад 3.2, 3.3 (окончание)

Наименование профиля ГОСТ, ТУ	Наименование или марка металла ГОСТ, ТУ	Номер или размеры профиля, мм	N по порядку	Масса металла по элементам конструкций, т				
				Опоры	Пролетные строения	Балки, настил Связи	Лестницы, стремянки, ограждения	Общая масса, т
1	2	3	4	5	6	7	8	9
Сталь горячекатанная для армирования железобетонных конструкций по ГОСТ 34026–2016	Ст3пс ГОСТ 380–2005	⌀20А240	23	0,02	1,57	0,01		1,60
		⌀20А300	24				0,05	0,05
	Итого		25	0,02	1,57	0,01	0,05	1,65
Всего профиля			26	0,02	1,57	0,01	0,05	1,65
Трубы стальные прямоугольные ГОСТ 8639–82	Ст2пс ГОСТ 13663–86	Тр ▭25х25х1.5	27				0,99	0,99
	Итого		28				0,99	0,99
Всего профиля			29				0,99	0,99
Всего масса металла			30	3,69	9,17	5,95	2,49	21,30
В том числе по марка́м	С 255		31	0,69	0,19	0,10		0,98
	С 245		32	2,98	6,66	4,61	1,39	15,64
	С 235		33		0,75	1,23	0,06	2,04
	Ст2пс		34				0,99	0,99
	Ст3пс		35	0,02	1,57	0,01	0,05	1,65

1. Потребность металла определена в натуральной массе по рабочим чертежам без учета на отходы 3,3% (по письму Госстроя Р.Ф. N12–188 от 28 июля 1993г.) и уточнения массы конструкций в деталировочных чертежах (КМД) в размере 3% от массы металла (СН 460–74 Госстрой СССР, М.1978г.).
2. 1% на сварные швы не учтен.

Взамен инв. N | Подпись и дата | Инв. N подл.

Изм.	Кол.уч.	Лист	N док.	Подпись	Дата
Разработал		Коркишко			
Проверил		Белоконь			
Гл.спец.		Белоконь			
Н.контр.		Марченко			

110/11–2022–КМ

Техническое перевооружение ОПО "Склад силосного типа" рег. номер А29–07332–0001 на Зерновом терминале "Степь" для АО "Племенной завод "Гашунский" в г. Азове, ул. Васильева 1

Технологическая линия перегрузки нишевых культур

Стадия	Лист	Листов
Д	2.1	

Спецификация металлопроката эстакад 3.2, 3.3

ООО "ТРИТЭРА–С" г. Ростов–на–Дону

Формат А3

Спецификация металлопроката эстакады 3.1 (начало)

Наименование профиля ГОСТ, ТУ	Наименование или марка металла ГОСТ, ТУ	Номер или размеры профиля, мм	N по порядку	Масса металла по элементам конструкций, т: Опоры	Пролетные строения	Мостик откидной Ограждение пандуса	Лестницы, стремянки, ограждения	Общая масса, т
1	2	3	4	5	6	7	8	9
Двутавры стальные горячекатаные с параллельными гранями полок ГОСТ Р 57837–2017	С245 ГОСТ 27772–2021	I 20К1	1	1,00				1,00
	Итого:		2	1,00				1,00
Всего профиля			3	1,00				1,00
Швеллеры стальные горячекатаные ГОСТ 8240–97	С245 ГОСТ 27772–2021	[8П	4		1,83	0,07		1,90
		[10П	5			0,04		0,04
		[16П	6				0,04	0,04
		[20П	7	0,57	1,77			2,34
	Итого		8	0,57	3,60	0,11	0,04	4,32
Всего профиля			9	0,57	3,60	0,11	0,04	4,32
Уголки стальные равнополочные горячекатаные ГОСТ 8509–93	С245 ГОСТ 27772–2021	L75х6	10	0,20	1,81			2,01
		L50х5	11			0,01		0,01
		L40х4	12				0,01	0,01
	Итого		13	0,20	1,81	0,01	0,01	2,03
Всего профиля			14	0,20	1,81	0,01	0,01	2,03
Прокат листовой горячекатаный ГОСТ 19903–74	С255 ГОСТ 27772–2021	t20	15	0,67	0,14			0,81
	Итого		16	0,67	0,14			0,81
	С245 ГОСТ 27772–2021	t10	17	0,03				0,03
		t8	18	0,26	0,03	0,01	0,01	0,31
		t5	19		0,03			0,03
		t4	20			0,02	0,47	0,49
	Итого		21	0,29	0,06	0,03	0,48	0,86
Всего профиля			22	0,96	0,20	0,03	0,48	1,67
Листы стальные просечно–вытяжные по ГОСТ 8706–78	С235 ГОСТ 27772–2021	ПВ406	23		0,57			0,57
		ПВ506	24			0,03	0,01	0,04
	Итого		25		0,57	0,03	0,01	0,61
Всего профиля			26		0,57	0,03	0,01	0,61
Сталь горячекатанная для армирования железобетонных конструкций по ГОСТ 34026–2016	Ст3пс ГОСТ 380–2005	⌀20А240	27	0,02	1,61			1,63
	Итого		28	0,02	1,61			1,63
Всего профиля			29	0,02	1,61			1,63
Трубы стальные прямоугольные ГОСТ 8639–82	Ст2пс ГОСТ 13663–86	Тр ▭25х25х1.5	30			0,03	0,49	0,52
	Итого		31			0,03	0,49	0,52
Всего профиля			32			0,03	0,49	0,52

1. Потребность металла определена в натуральной массе по рабочим чертежам без учета на отходы 3,3% (по письму Госстроя Р.Ф. N12–188 от 28 июля 1993г.) и уточнения массы конструкций в деталировочных чертежах (КМД) в размере 3% от массы металла (СН 460–74 Госстрой СССР, М.1978г.).
2. 1% на сварные швы не учтен.

Спецификация металлопроката эстакады 3.1 (окончание)

Наименование профиля ГОСТ, ТУ	Наименование или марка металла ГОСТ, ТУ	Номер или размеры профиля, мм	N по порядку	Масса металла по элементам конструкций, т: Опоры	Пролетные строения	Мостик откидной Ограждение пандуса	Лестницы, стремянки, ограждения	Общая масса, т
1	2	3	4	5	6	7	8	9
Трубы стальные электросварные прямошовные по ГОСТ 10704–91	С245 ГОСТ 27772–2021	Тр⌀133х5	33			1,07		1,07
	Итого		34			1,07		1,07
Всего профиля			35			1,07		1,07
Всего масса металла			36	2,75	7,79	1,28	1,03	12,85
В том числе по маркам	С 255		37	0,67	0,14			0,81
	С 245		38	2,06	5,47	1,22	0,53	9,28
	С 235		39		0,57	0,03	0,01	0,61
	Ст2пс		40			0,03	0,49	0,52
	Ст3пс		41	0,02	1,61			1,63

Спецификация металлопроката кабельной эстакады

Наименование профиля ГОСТ, ТУ	Наименование или марка металла ГОСТ, ТУ	Номер или размеры профиля, мм	N по порядку	Масса металла по элементам конструкций, т: Опора	Пролетные строения	Устройство соединительного элемента МС1		Общая масса, т
1	2	3	4	5	6	7	8	9
Швеллеры стальные горячекатаные ГОСТ 8240–97	С245 ГОСТ 27772–2021	[10П	1	0,03	0,09			0,12
	Итого		2	0,03	0,09			0,12
Всего профиля			3	0,03	0,09			0,12
Уголки стальные равнополочные горячекатаные ГОСТ 8509–93	С245 ГОСТ 27772–2021	L50х5	4		0,03	0,02		0,05
	Итого		5		0,03	0,02		0,05
Всего профиля			6		0,03	0,02		0,05
Прокат листовой горячекатаный ГОСТ 19903–74	С245 ГОСТ 27772–2021	t10	7			0,01		0,01
		t4	8			0,01		0,01
	Итого		9			0,02		0,02
Всего профиля			10			0,02		0,02
Всего масса металла			11	0,03	0,12	0,04		0,19

Изм.	Кол.уч.	Лист	N док.	Подпись	Дата
Разработал		Коркишко			
Проверил		Белоконь			
Гл.спец.		Белоконь			
Н.контр.		Марченко			

110/11–2022–КМ

Техническое перевооружение ОПО "Склад силосного типа" рег. номер А29–07332–0001 на Зерновом терминале "Степь" для АО "Племенной завод "Гашунский" в г. Азове, ул. Васильева 1

Технологическая линия перегрузки нишевых культур

Стадия	Лист	Листов
Д	2.2	

Спецификация металлопроката эстакады 3.1

ООО "ТРИТЭРА–С" г.Ростов–на–Дону

Взамен инв. N

Подпись и дата

Инв. N подл.

Формат А3

Схема расположения элементов эстакады под конвейеры 3.2 и 3.3 на отм.+0.300

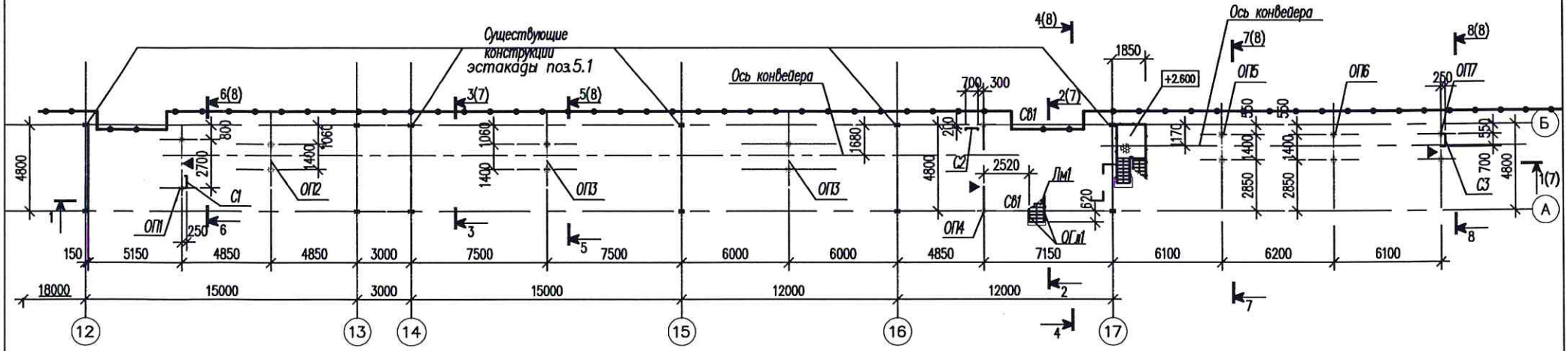

Схема расположения элементов эстакады под конвейер 3.3 на отм.+1.800 и +3.900

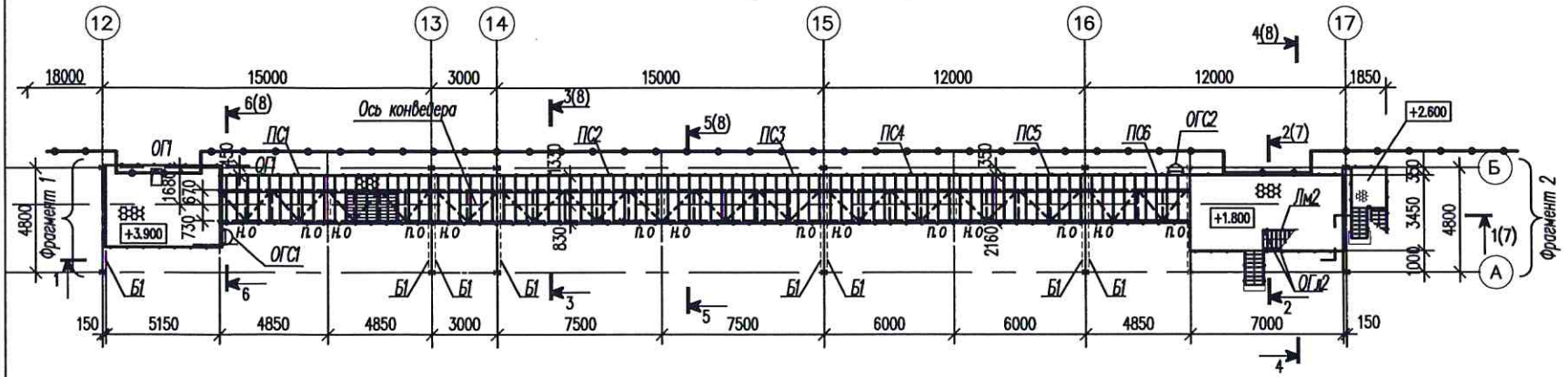

Схема расположения элементов эстакады под конвейер 3.2 на отм.+2.220,+5.340,+4.600

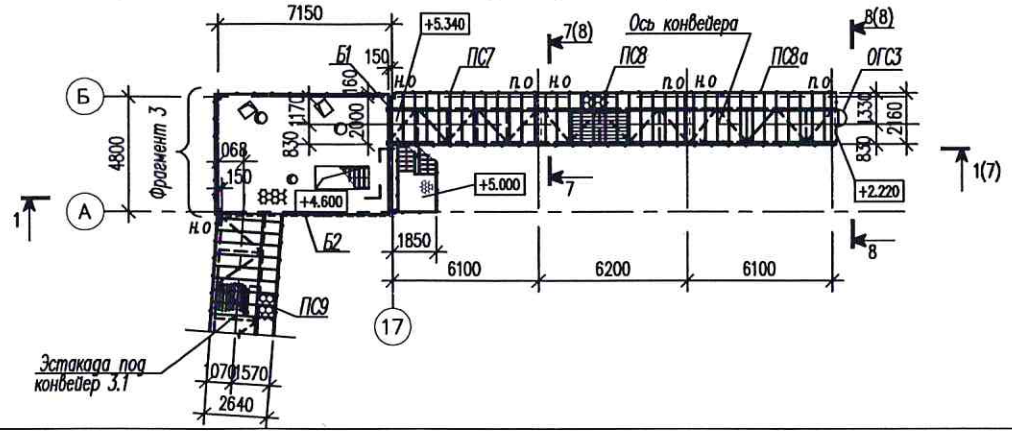

Условные обозначения:

н.о. – неподвижная опора пролетного строения

п.о. – подвижная опора пролетного строения

▶ – знак ориентации опор ОП1, ОП4, ОП7

						110/11-2022-КМ	
						Техническое перевооружение ОПО "Склад силосного типа" рег. номер А29-07332-0001 на Зерновом терминале "Степь" для АО "Племенной завод "Гашунский" в г. Азове, ул. Васильева 1	
Изм.	Кол.уч.	Лист	N°док.	Подпись	Дата	Технологическая линия перегрузки нишевых культур	Стадия: Д; Лист: 3; Листов:
Разработал		Белоконь					
Проверил		Марченко					
Гл.спец.		Белоконь					
Н.контр.		Марченко				Схема расположения элементов эстакады под конвейеры 3.2 и 3.3 на отм.+0.300, +1.800, +3.900, +2.220, +5,340, +4.600	ООО "ТРИТЭРА-С" г. Ростов-на-Дону

Фрагмент 1

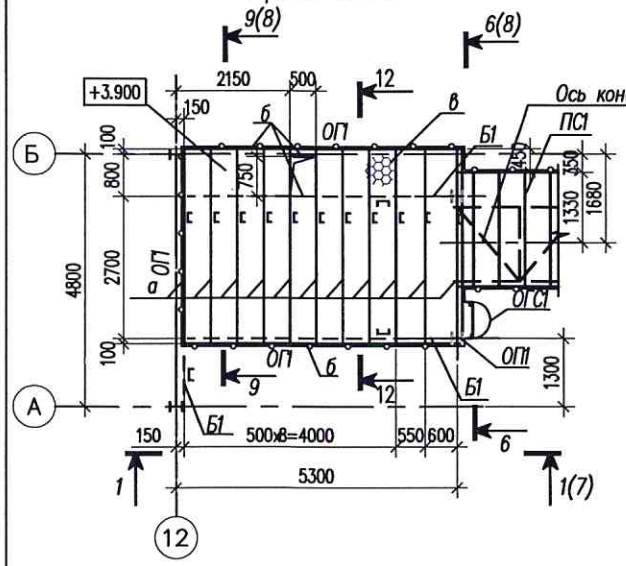

Фрагмент 2

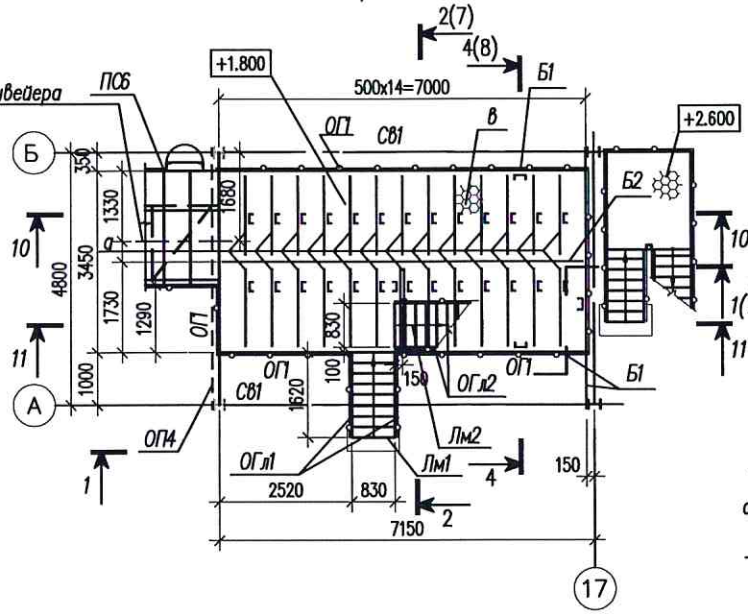

10 – 10

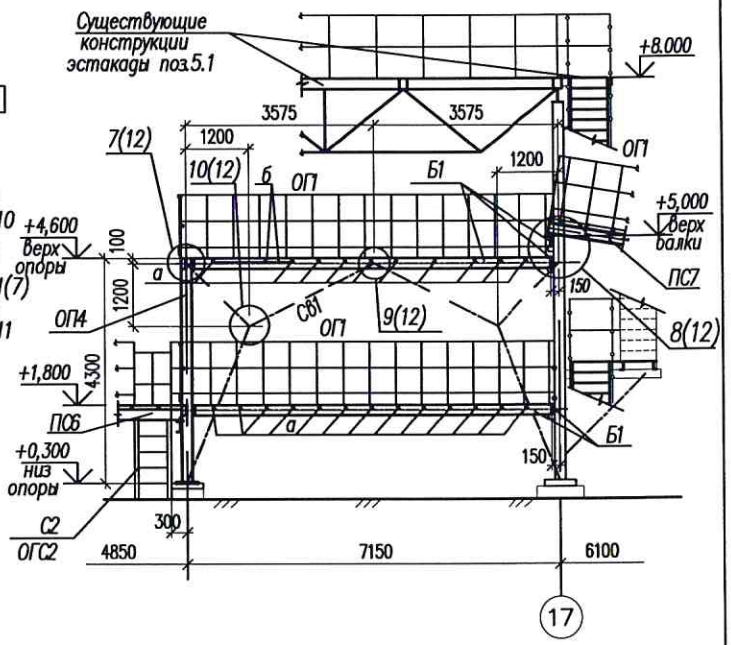

Фрагмент 3

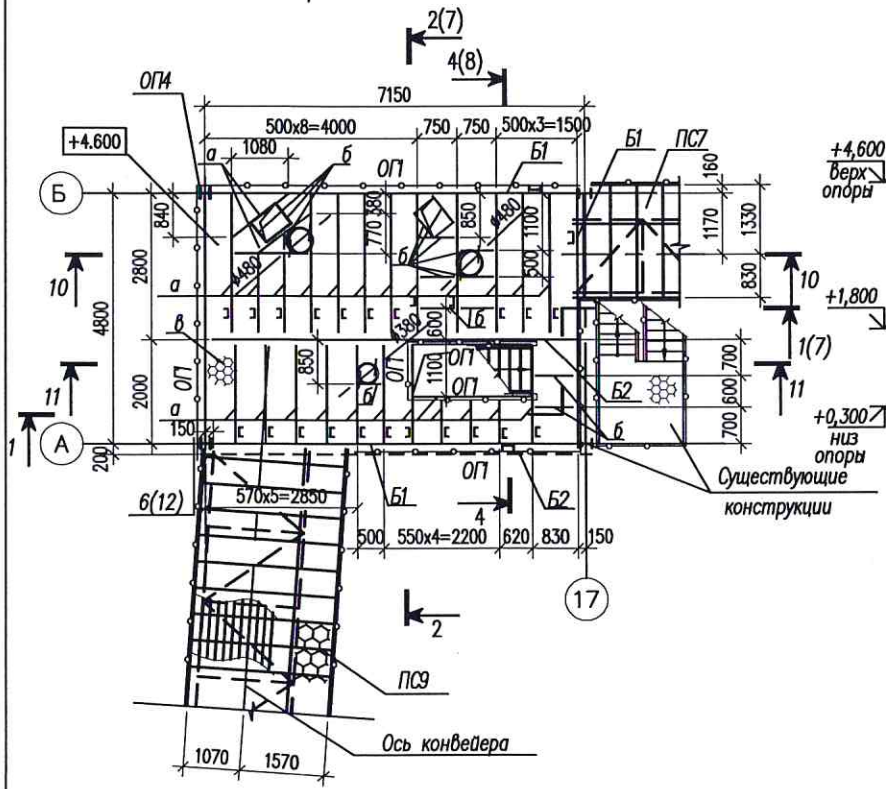

11 – 11

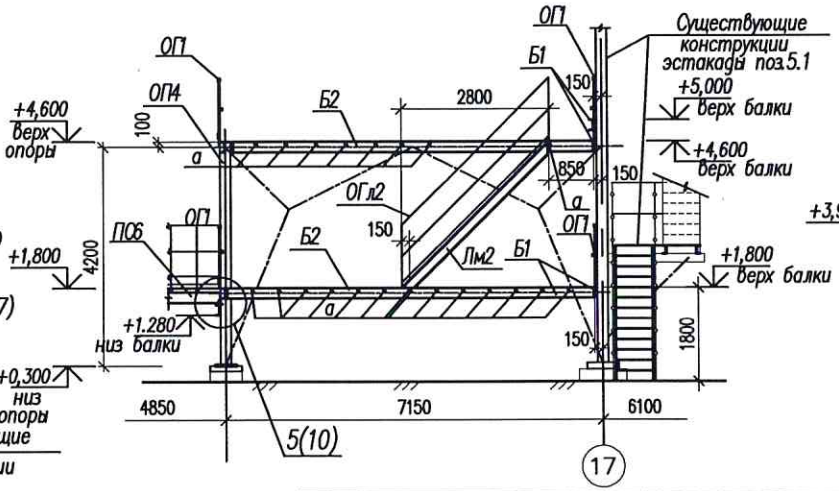

12 – 12

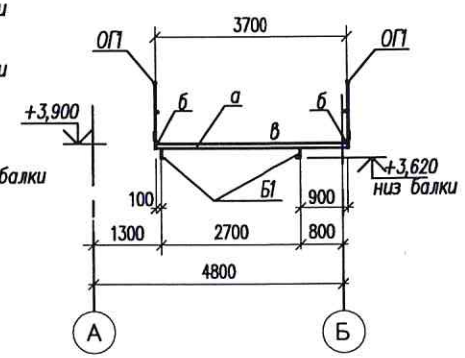

1. Ведомость элементов смотреть на листе 6

Изм.	Кол.уч.	Лист	N°док.	Подпись	Дата
Разработал		Коркишко			
Проверил		Марченко			
Гл.спец		Белоконь			
Н.контр.		Марченко			

110/11-2022-КМ

Техническое перевооружение ОПО "Склад силосного типа" рег. номер А29-07332-0001 на Зерновом терминале "Степь" для АО "Племенной завод "Гашунский" в г. Азове, ул. Васильева 1

Технологическая линия перегрузки нишевых культур

Стадия	Лист	Листов
Д	4	

Фрагменты 1...3
Сечения 10–10...12–12

ООО "ТРИТЭРА-С" г. Ростов-на-Дону

Схема расположения элементов эстакады под конвейер 3.1
на отм.+0.300 на отм.+0.500,+4.600

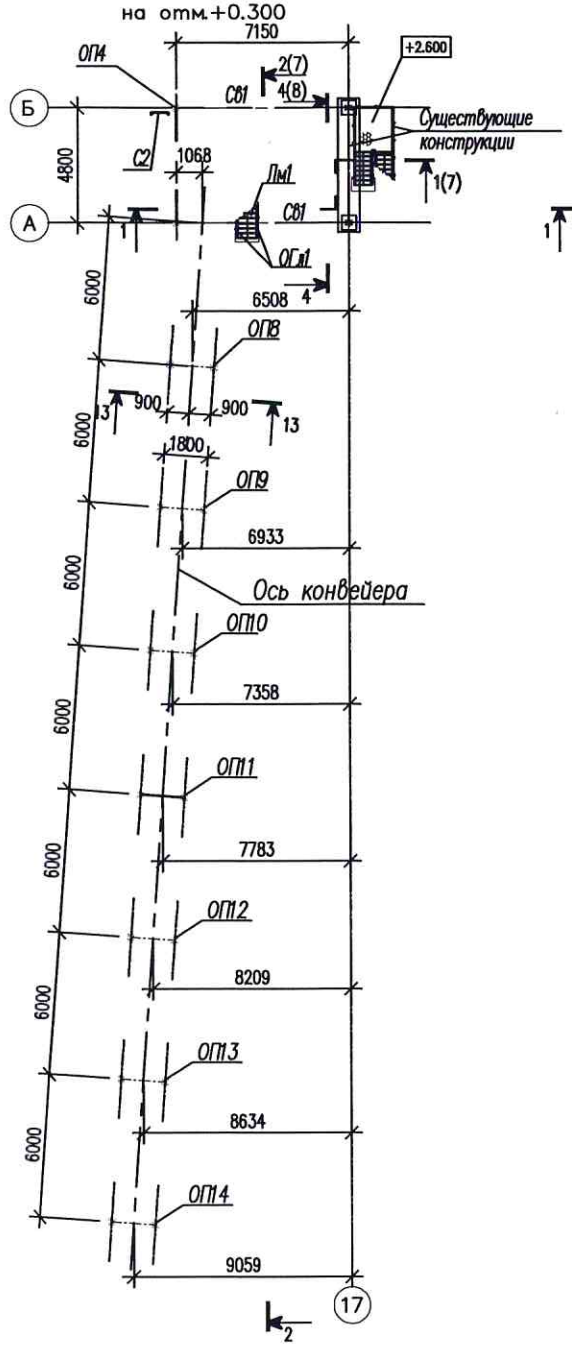

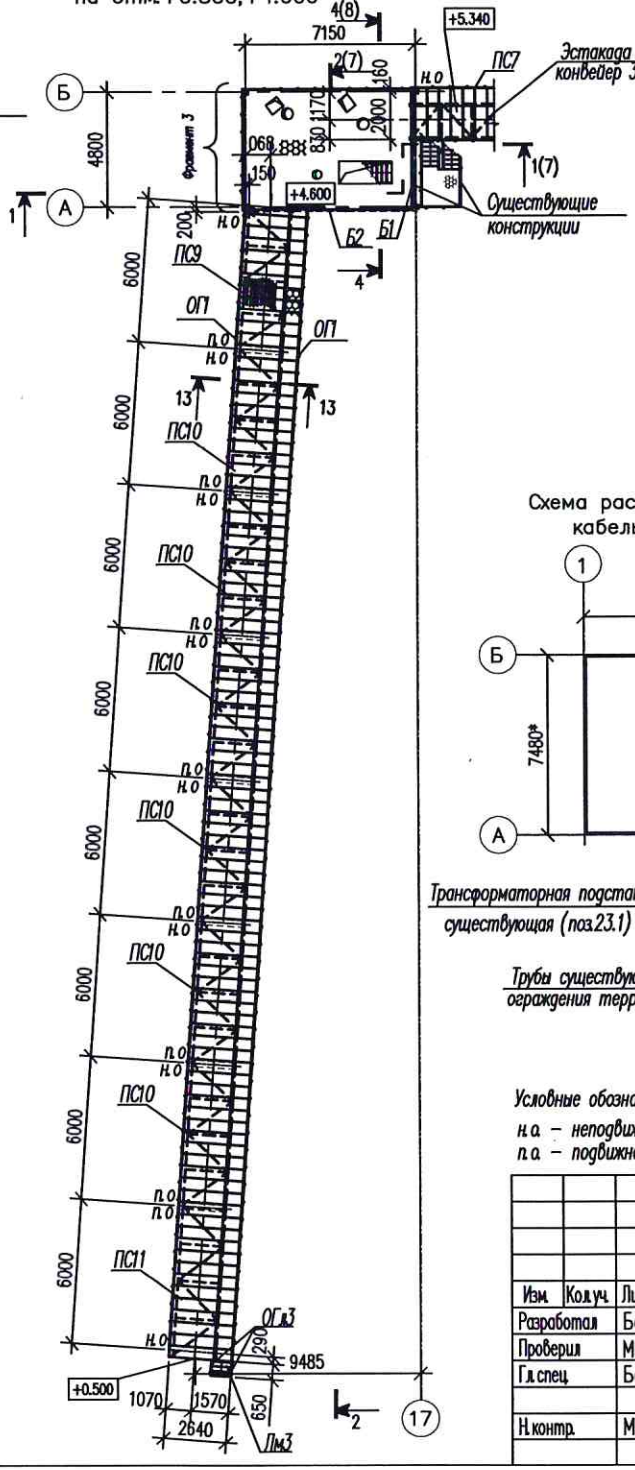

13 – 13

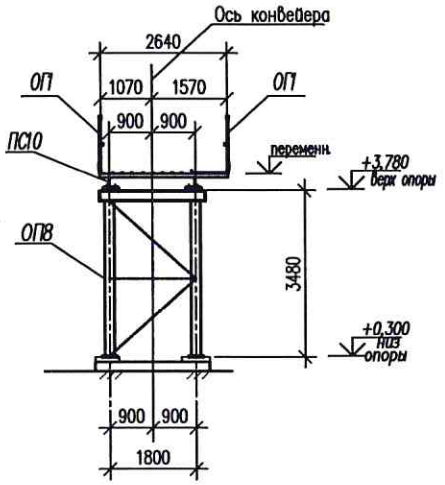

Схема расположения элементов кабельной эстакады

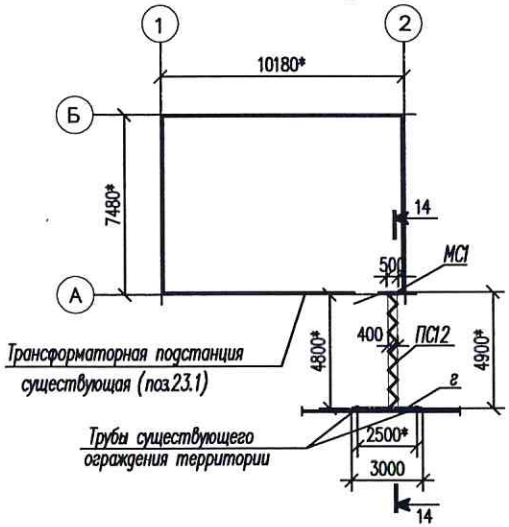

14 – 14

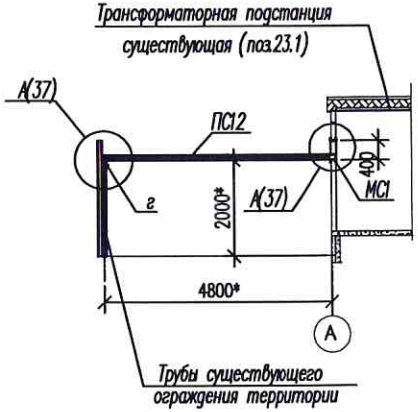

Условные обозначения:

н.о – неподвижная опора пролетного строения
п.о – подвижная опора пролетного строения

1. *Ведомость элементов смотреть на листе 6*
2. *Размеры со знаком* уточнить по месту*

Изм.	Кол.уч.	Лист	N°док.	Подпись	Дата
Разработал		Белоконь			
Проверил		Марченко			
Гл.спец		Белоконь			
Н.контр.		Марченко			

110/11-2022-КМ

Техническое перевооружение ОПО "Склад силосного типа" рег. номер А29-07332-0001 на Зерновом терминале "Степь" для АО "Племенной завод "Гашунский" в г. Азове, ул. Васильева 1

Технологическая линия перегрузки нишевых культур

Стадия	Лист	Листов
Д	5	

Схема расположения элементов эстакады под конвейер 3.1 на отм. +0.300,+0.500,+4.600. и кабельной эстакады. Сечения 13–13, 14–14.

ООО "ТРИТЭРА-С" г.Ростов-на-Дону

Ведомость элементов (начало)

Марка элемента	Сечение			Усилие для прикрепления			Наименование или марка материала	Примечание
	эскиз	поз.	состав	A, кН	N, кН	M, кН*м		
ОП1	сложный		Опора ОП1					шт.1 (листы13,14)
ОП2	сложный		Опора ОП2					шт.1 (лист15)
ОП3	сложный		Опора ОП3					шт.2 (лист16)
ОП4	сложный		Опора ОП4					шт.1 (листы17,18)
ОП5	сложный		Опора ОП5					шт.1 (лист19)
ОП6	сложный		Опора ОП6					шт.1 (лист19)
ОП7	сложный		Опора ОП7					шт.1 (лист20)
ОП8	сложный		Опора ОП8					шт.1 (листы21,22)
ОП9	сложный		Опора ОП9					шт.1 (листы21,22)
ОП10	сложный		Опора ОП10					шт.2 (лист23)
ОП11	сложный		Опора ОП11					шт.1 (лист23)
ОП12	сложный		Опора ОП12					шт.1 (листы23)
ОП13	сложный		Опора ОП13					шт.1 (листы24)
ОП14	сложный		Опора ОП14					шт.1 (листы24)
ПС1	сложный		Пролетное строение ПС1					шт.1 (листы25)
ПС2	сложный		Пролетное строение ПС2					шт.1 (листы26)
ПС3	сложный		Пролетное строение ПС3					шт.1 (лист27)
ПС4	сложный		Пролетное строение ПС4					шт.1 (листы28)
ПС5	сложный		Пролетное строение ПС5					шт.1 (листы28)
ПС6	сложный		Пролетное строение ПС6					шт.1 (листы29)
ПС7	сложный		Пролетное строение ПС7					шт.1 (листы29)
ПС8	сложный		Пролетное строение ПС8					шт.1 (листы30)
ПС8а	сложный		Пролетное строение ПС8а					шт.1 (листы30)
ПС9	сложный		Пролетное строение ПС9					шт.1 (листы31)
ПС10	сложный		Пролетное строение ПС10					шт.6 (листы32)
ПС11	сложный		Пролетное строение ПС11					шт.1 (листы33)
Лм1	сложный		Марш лестничный Лм1					шт.1(лист34)
Лм2	сложный		Марш лестничный Лм2					шт.1(лист34)
Лм3	сложный		Марш лестничный Лм3					шт.1(лист34)
С1	сложный		Стремянка С1					шт.1(лист35)
С2	сложный		Стремянка С2					шт.1(лист35)

Ведомость элементов (окончание)

Марка элемента	Сечение			Усилие для прикрепления			Наименование или марка материала	Примечание
	эскиз	поз.	состав	A, кН	N, кН	M, кН*м		
С3	сложный		Стремянка С3					шт.1(лист35)
ОГл1	сложный		Ограждение марша ОГл1					шт.2(лист34)
ОГл2	сложный		Ограждение марша ОГл2					шт.2(лист34)
ОГл3	сложный		Ограждение марша ОГл3					шт.2(лист34)
ОГС1	сложный		Ограждение стремянки ОГС1					шт.1(лист35)
ОГС2	сложный		Ограждение стремянки ОГС2					шт.1(лист35)
ОГС3	сложный		Ограждение стремянки ОГС3					шт.1(лист35)
ОГ1	сложный		Ограждение ОГ1					лист34
ОП1	сложный		Ограждение пандусов ОП1					шт.1(лист36)
МО1	сложный		Мостик откидной МО1					шт.1(лист36)
С81	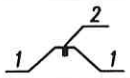	1	L75х6				С245	шаг 600
		2	–120х60х8					
Б1	[		[20П					
Б2	I		2[20П					
а	[		[8П					
б	г		L75х6					
в			ПВ506				С235	
г	[		[10П				С245	
ПС12	сложный		Пролетное строение ПС12					шт.1 (лист 37)
МС1	сложный		Соединительный элемент МС1					шт.1 (лист 37)

Изм.	Кол.уч.	Лист	N°док.	Подпись	Дата
Разработал		Белоконь			
Проверил		Марченко			
Гл.спец.		Белоконь			
Н.контр.		Марченко			

110/11-2022-КМ

Техническое перевооружение ОПО "Склад силосного типа" рег. номер А29-0732-0001 на Зерновом терминале "Степь" для АО "Племенной завод "Гашунский" в г. Азове, ул.Васильева 1

Технологическая линия перегрузки нишевых культур

Стадия	Лист	Листов
Д	6	

Ведомость элементов

ООО "ТРИТЭРА-С" г.Ростов-на-Дону

1 – 1

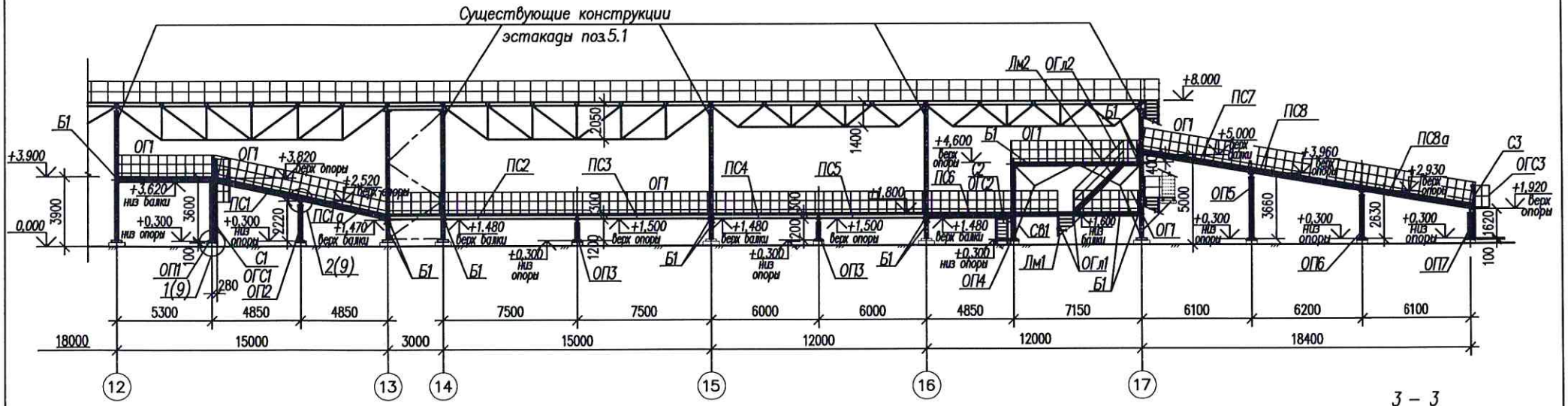

2 – 2

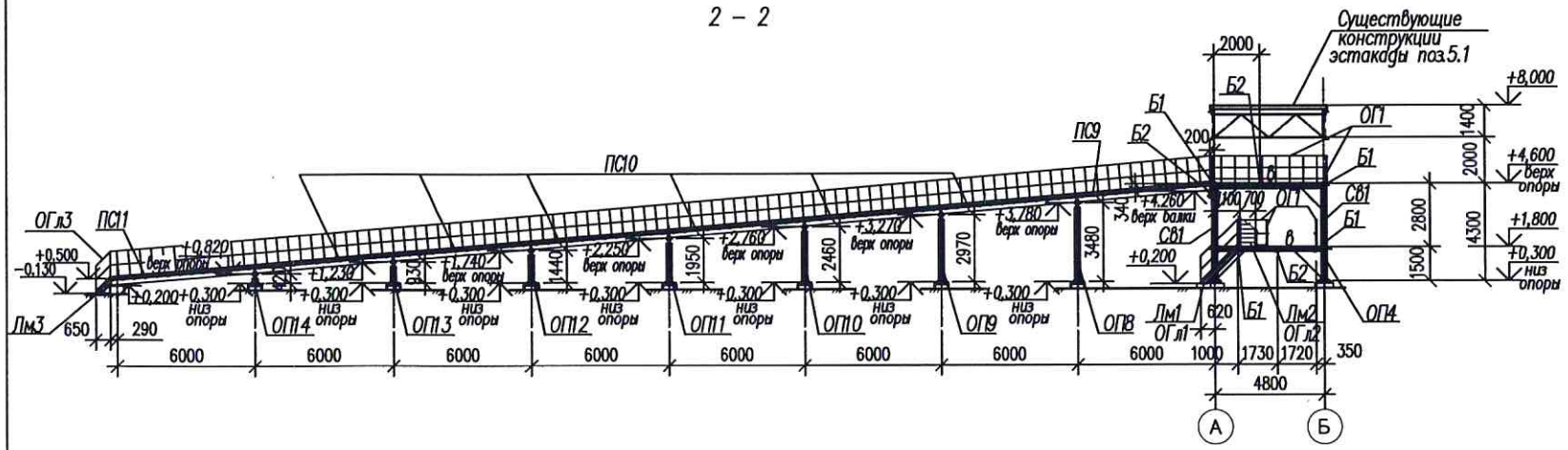

3 – 3

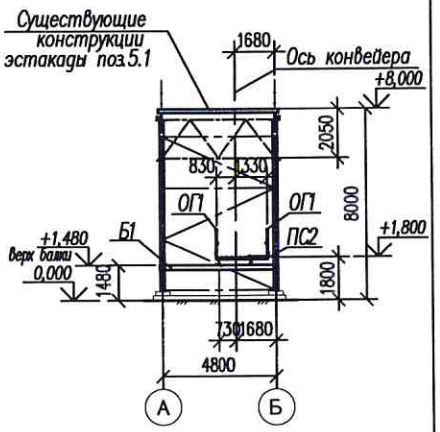

1. Ведомость элементов смотреть на листе 6

Изм.	Кол.уч.	Лист	N°док.	Подпись	Дата
Разработал		Белоконь			
Проверил		Марченко			
Гл.спец.		Белоконь			
Н.контр.		Марченко			

110/11-2022-КМ

Техническое перевооружение ОПО "Склад силосного типа" рег. номер А29-07332-0001 на Зерновом терминале "Степь" для АО "Племенной завод "Гашунский" в г. Азове, ул.Васильева 1

Технологическая линия перегрузки нишевых культур	Стадия	Лист	Листов
	Д	7	
Разрезы 1–1, 2–2, 3–3	ООО "ТРИТЭРА-С" г.Ростов-на-Дону		

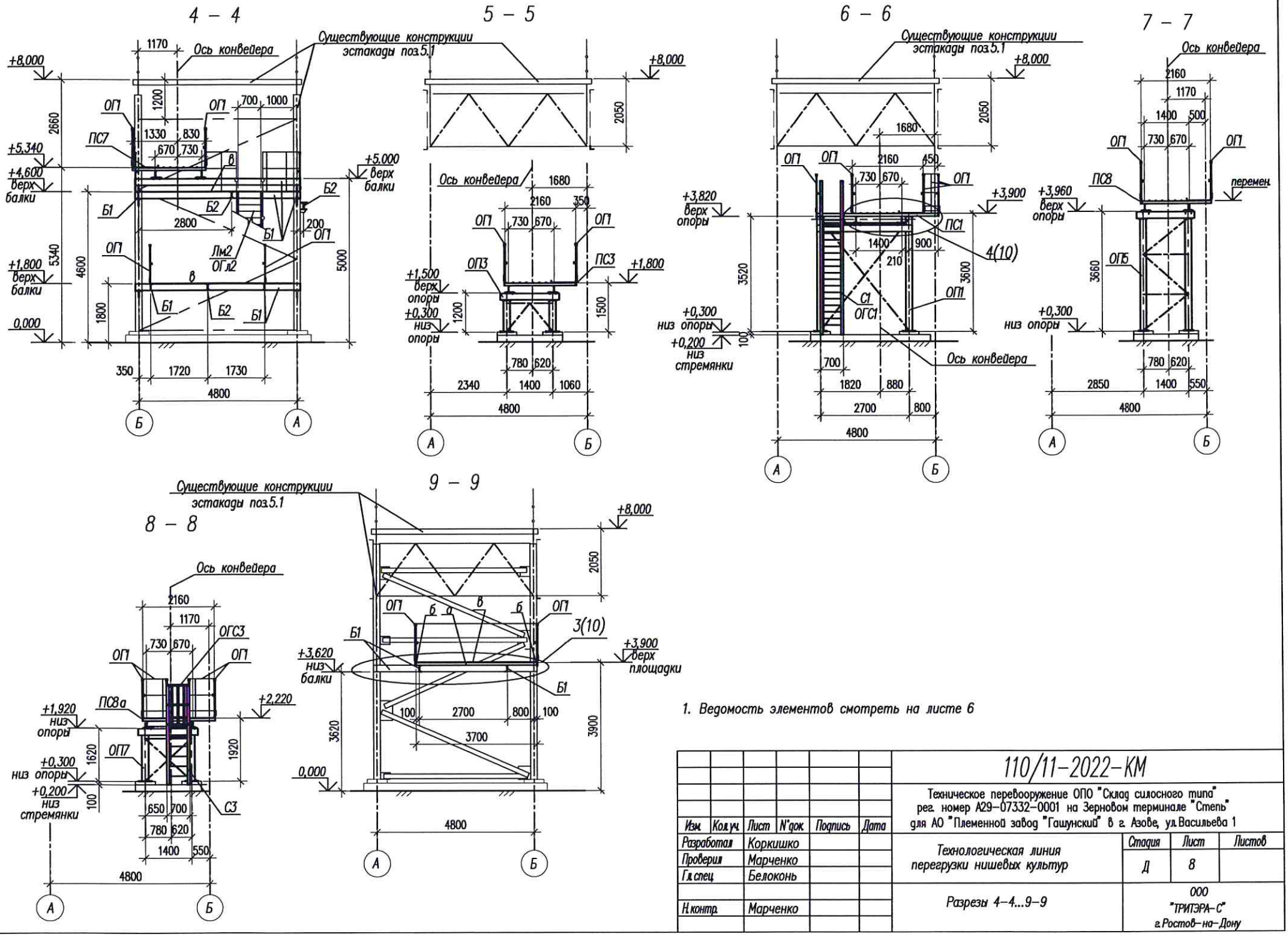

1. Ведомость элементов смотреть на листе 6

Изм.	Кол.уч.	Лист	N док.	Подпись	Дата	110/11-2022-КМ			
						Техническое перевооружение ОПО "Склад силосного типа" рег. номер А29-07332-0001 на Зерновом терминале "Степь" для АО "Племенной завод "Гашунский" в г. Азове, ул. Васильева 1			
Разработал		Коркишко				Технологическая линия перегрузки нишевых культур	Стадия	Лист	Листов
Проверил		Марченко					Д	8	
Гл.спец.		Белоконь							
Н.контр.		Марченко				Разрезы 4-4...9-9	ООО "ТРИТЭРА-С" г.Ростов-на-Дону		

Взамен инв. N | Подпись и дата | Инв. N подл.

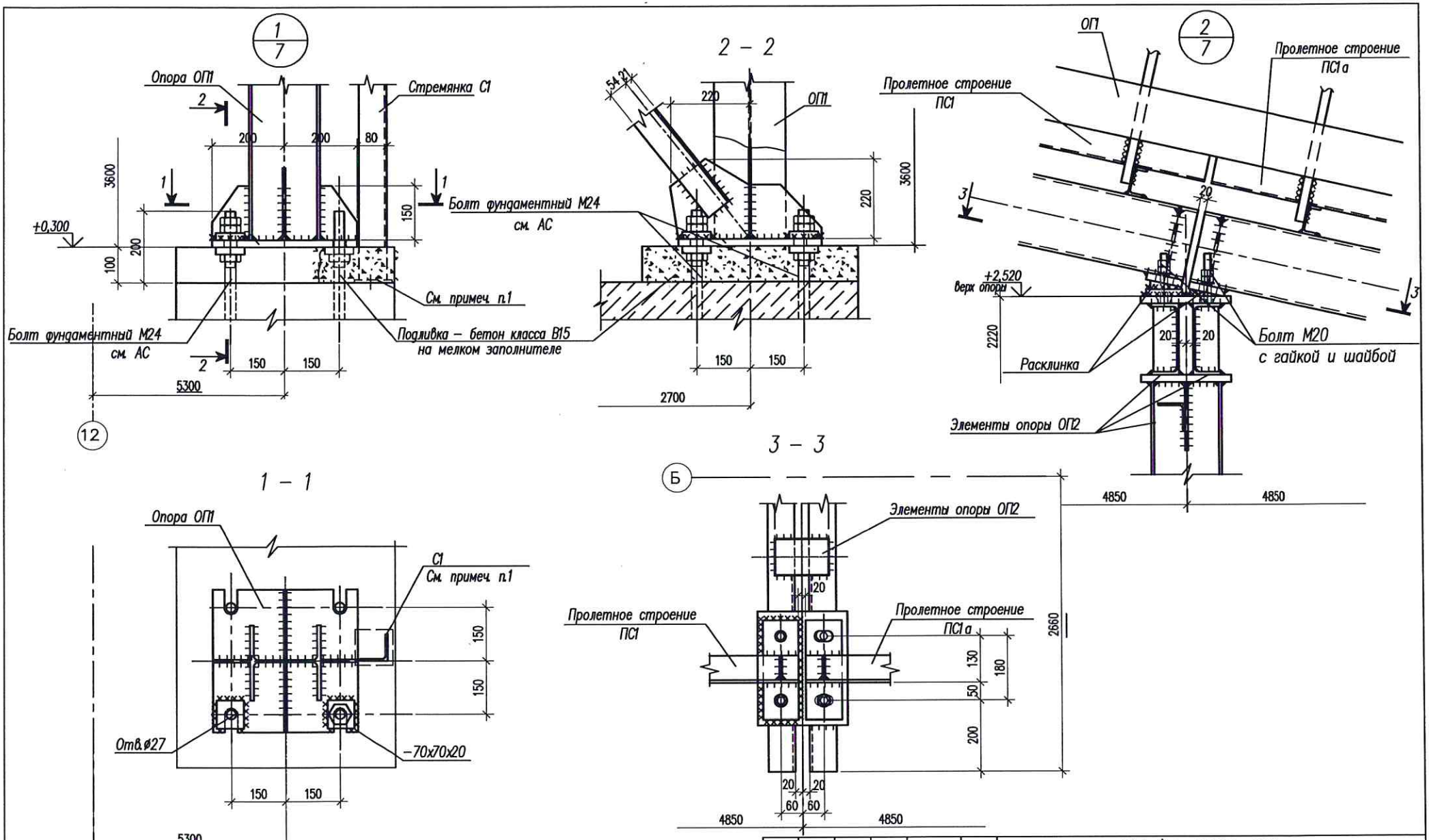

1. Пластину t8 стремянки С1 пристрелить саморезами к фундаменту, обетонировать вместе с базой опоры ОП1 до отметки +0,300.

Изм.	Кол.уч.	Лист	N°док.	Подпись	Дата
Разработал		Коркишко			
Проверил		Марченко			
Гл.спец.		Белоконь			
Н.контр.		Марченко			

110/11-2022-КМ

Техническое перевооружение ОПО "Склад силосного типа" рег. номер А29-07332-0001 на Зерновом терминале "Степь" для АО "Племенной завод "Гашунский" в г. Азове, ул. Васильева 1

Технологическая линия перегрузки нишевых культур

Стадия	Лист	Листов
Д	9	

Узлы 1,2

ООО "ТРИТЭРА-С" г. Ростов-на-Дону

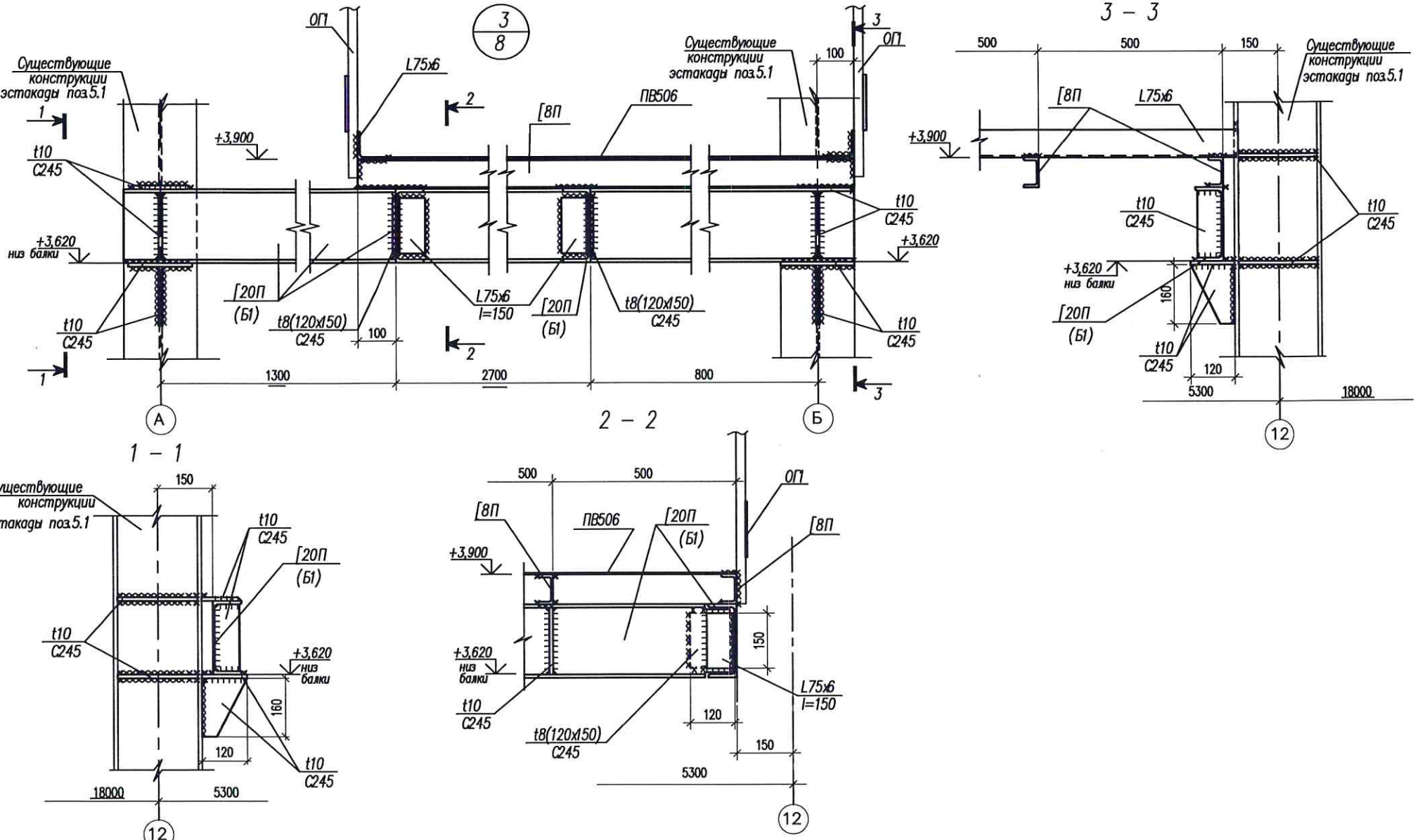

						110/11-2022-КМ	
						Техническое перевооружение ОПО "Склад силосного типа" рег. номер А29-07332-0001 на Зерновом терминале "Степь" для АО "Племенной завод "Гашунский" в г. Азове, ул. Васильева 1	
Изм.	Кол.уч.	Лист	N док.	Подпись	Дата	Технологическая линия перегрузки нишевых культур	Стадия: Д; Лист: 10; Листов:
Разработал		Коркишко					
Проверил		Марченко					
Гл.спец.		Белоконь					
Н.контр.		Марченко				Узел 3	ООО "ТРИТЭРА-С" г. Ростов-на-Дону

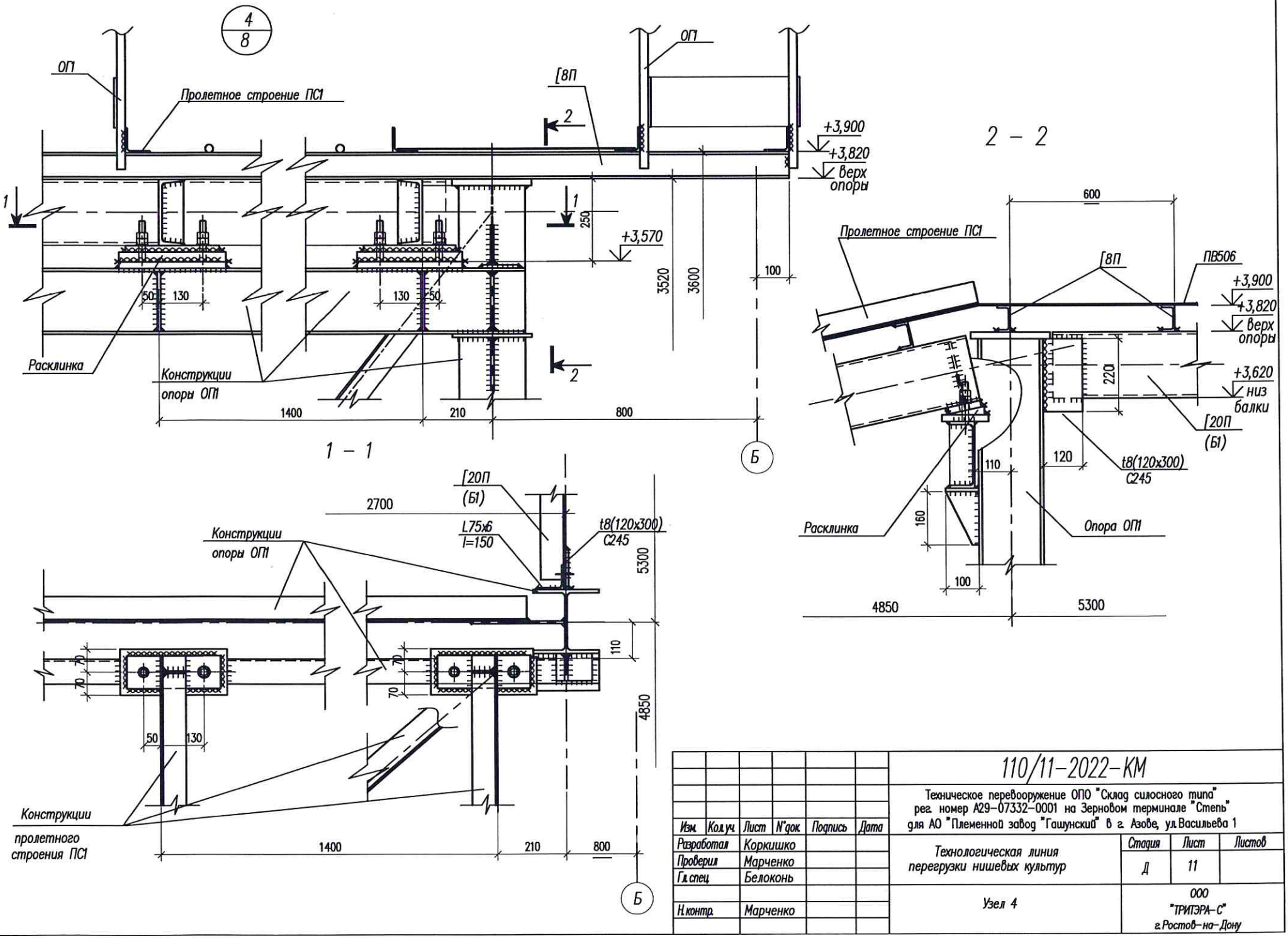

Изм.	Кол.уч.	Лист	N°док.	Подпись	Дата
Разработал		Коркишко			
Проверил		Марченко			
Гл.спец.		Белоконь			
Н.контр.		Марченко			

110/11-2022-КМ

Техническое перевооружение ОПО "Склад силосного типа" рег. номер А29-07332-0001 на Зерновом терминале "Степь" для АО "Племенной завод "Гашунский" в г. Азове, ул. Васильева 1

Технологическая линия перегрузки нишевых культур

Стадия	Лист	Листов
Д	11	

Узел 4

ООО "ТРИТЭРА-С" г. Ростов-на-Дону

5/4

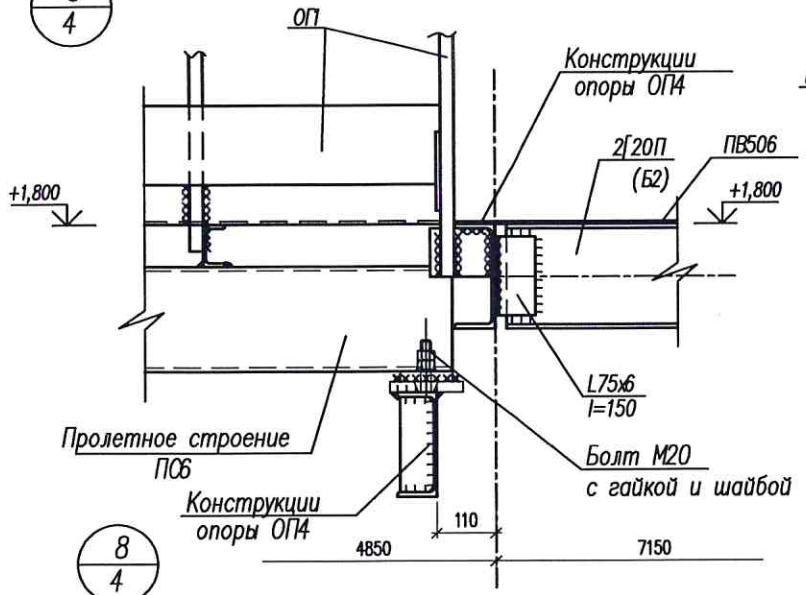

6/4

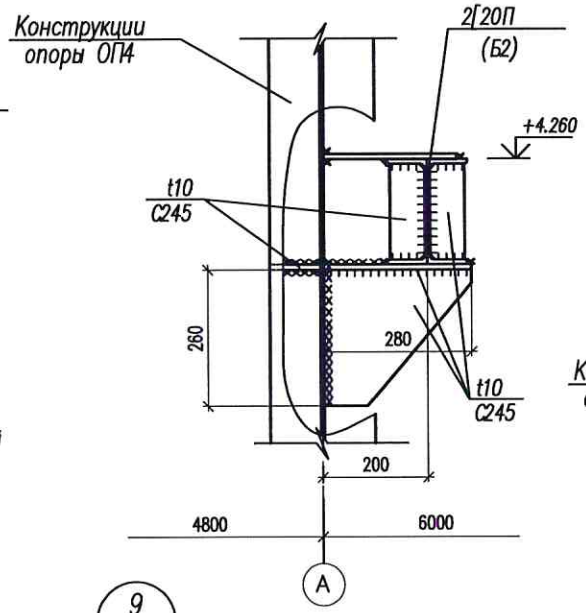

7/4

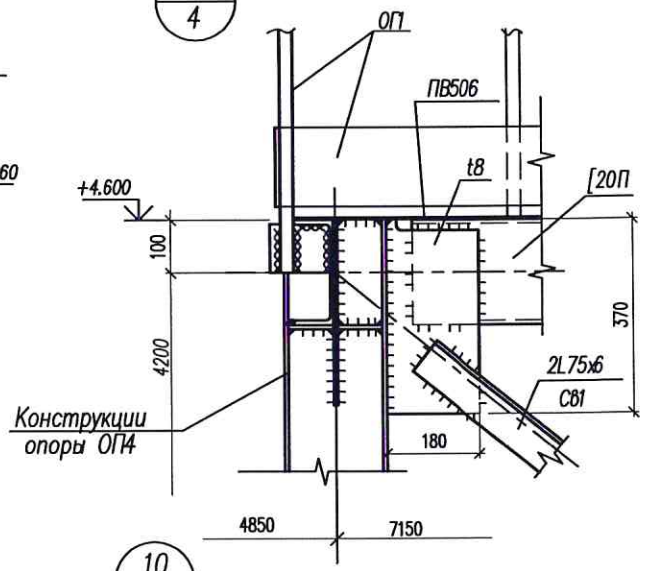

8/4

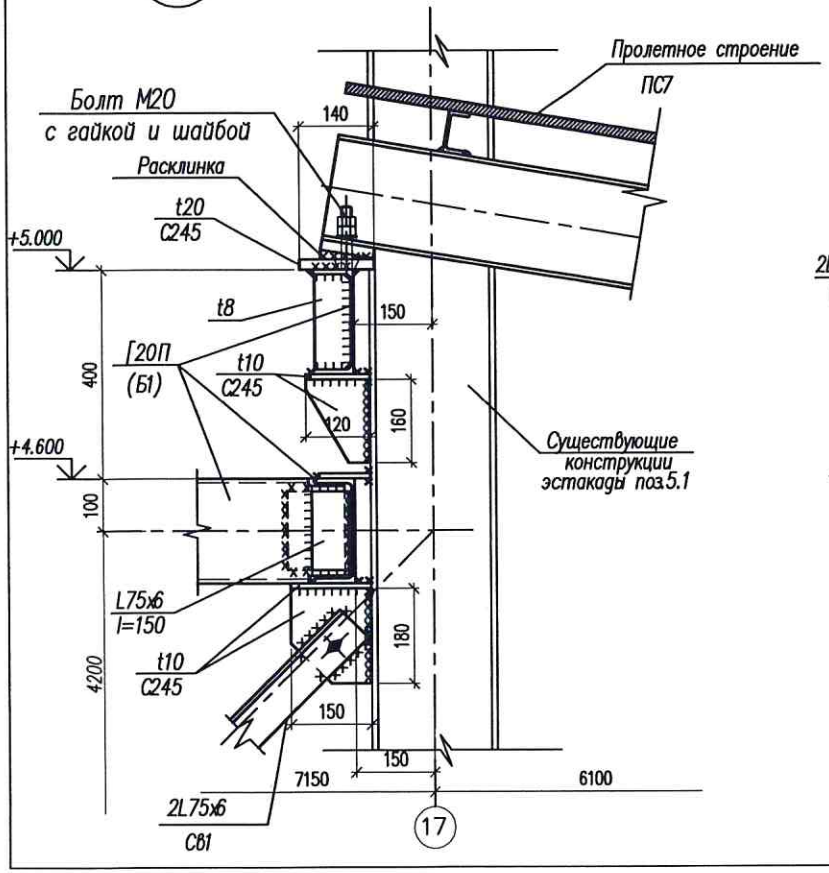

9/4

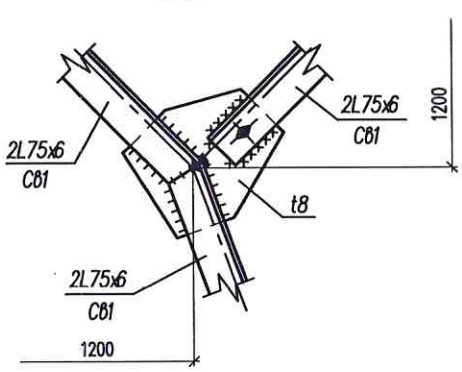

10/4

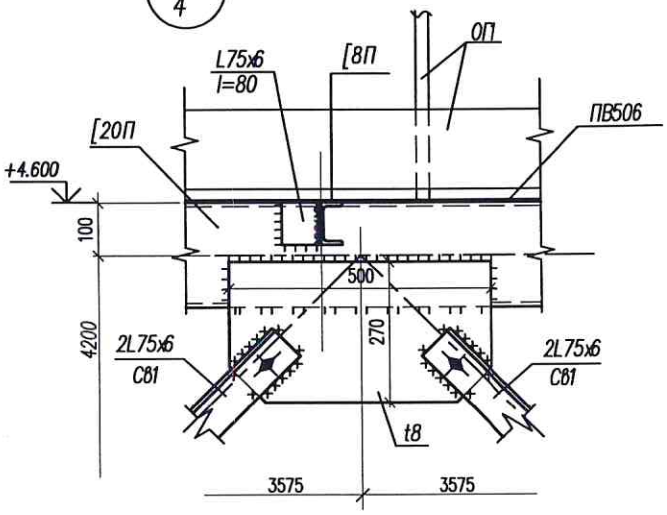

							110/11-2022-КМ
							Техническое перевооружение ОПО "Склад силосного типа" рег. номер А29-07332-0001 на Зерновом терминале "Степь" для АО "Племенной завод "Гашунский" в г. Азове, ул. Васильева 1
Изм.	Кол.уч.	Лист	N°док.	Подпись	Дата		
Разработал		Коркишко				Технологическая линия перегрузки нишевых культур	Стадия: Д; Лист: 12; Листов:
Проверил		Марченко					
Гл.спец.		Белоконь					
Н.контр.		Марченко				Узлы 5–10	ООО "ТРИТЭРА-С" г. Ростов-на-Дону

Опора ОП1

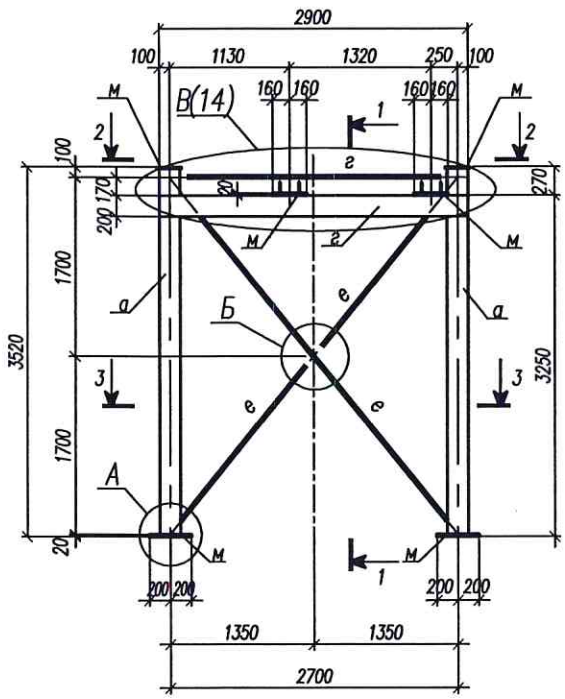

1 – 1

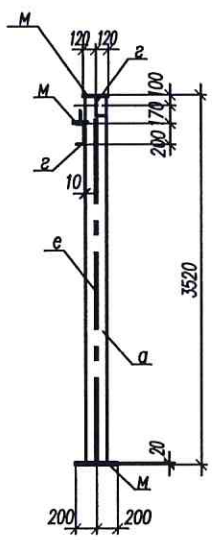

2 – 2

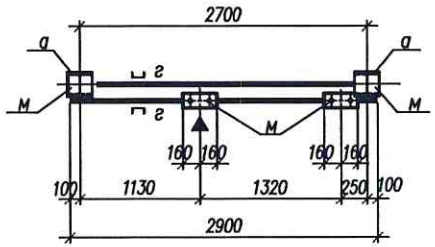

3 – 3

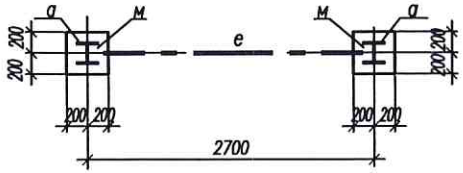

А

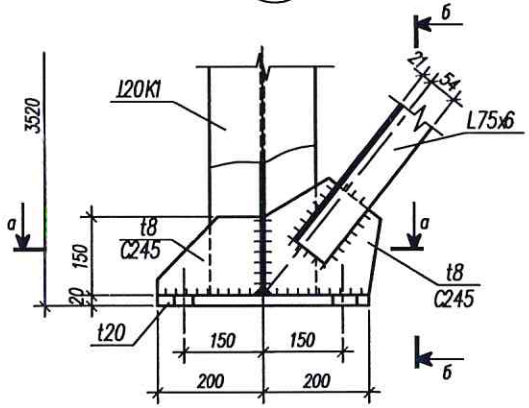

а – а

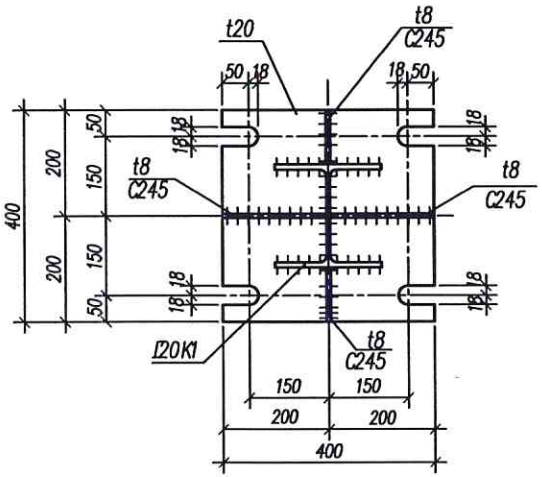

б – б

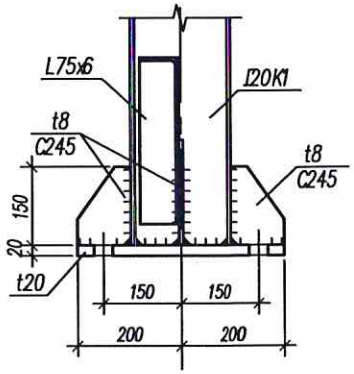

Б

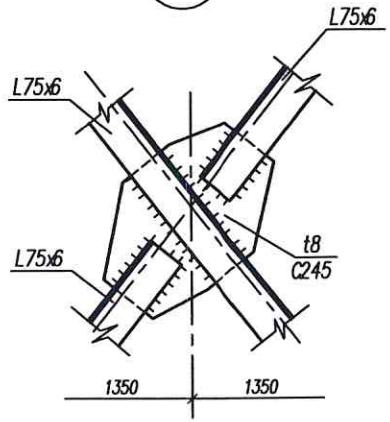

1. Ведомость элементов смотреть на листе 27.

▶ – знак ориентации опор ОП1.

						110/11–2022–КМ	
						Техническое перевооружение ОПО "Склад силосного типа" рег. номер А29–07332–0001 на Зерновом терминале "Степь" для АО "Племенной завод "Гашунский" в г. Азове, ул. Васильева 1	
Изм.	Кол.уч.	Лист	N док.	Подпись	Дата	Технологическая линия перегрузки нишевых культур	Стадия: Д; Лист: 13; Листов:
Разработал		Коркишко					
Проверил		Белоконь					
Гл.спец.		Белоконь					
Н.контр.		Марченко				Опора ОП1. Узлы А, Б	ООО "ТРИТЭРА–С" г. Ростов–на–Дону

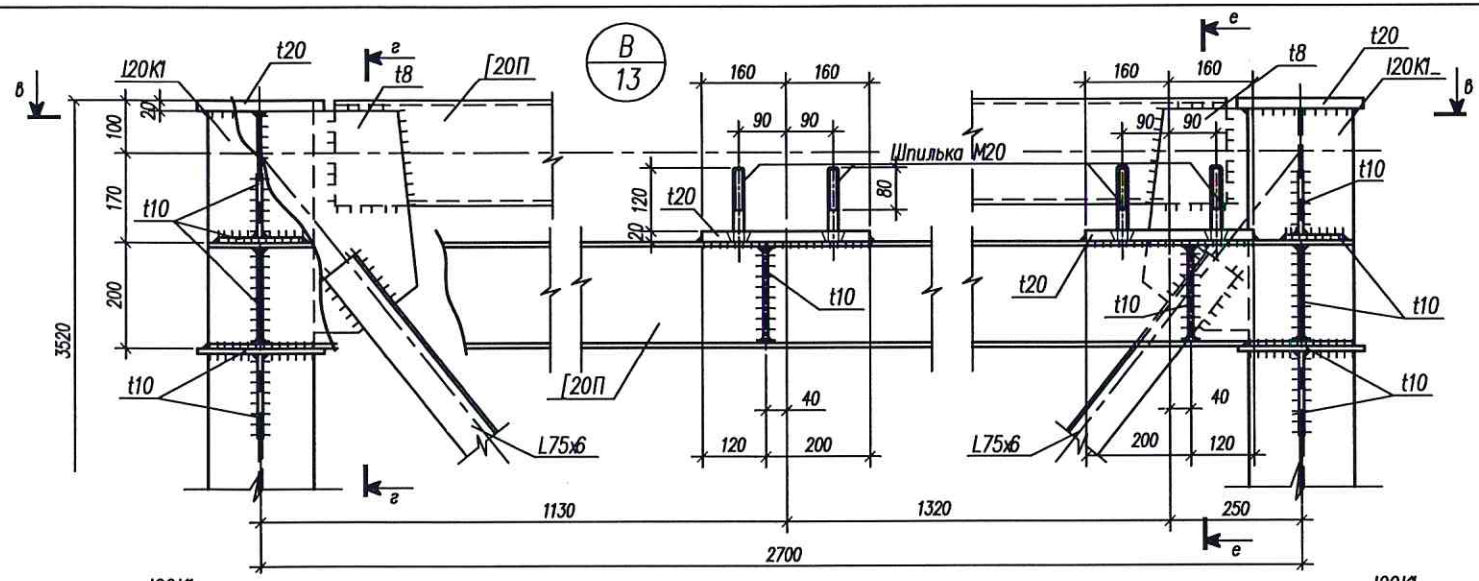

г – г

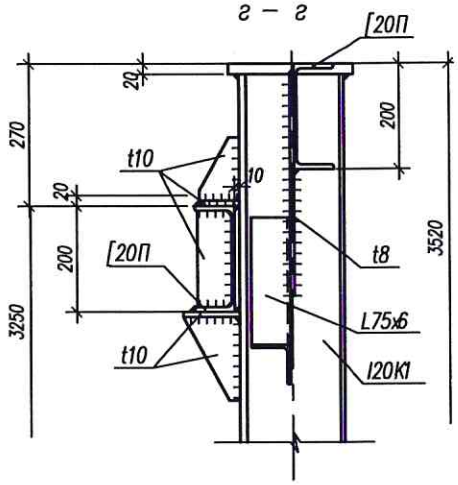

е – е

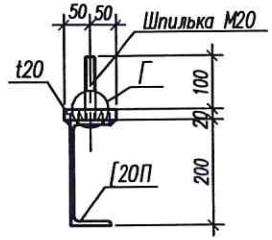

в – в

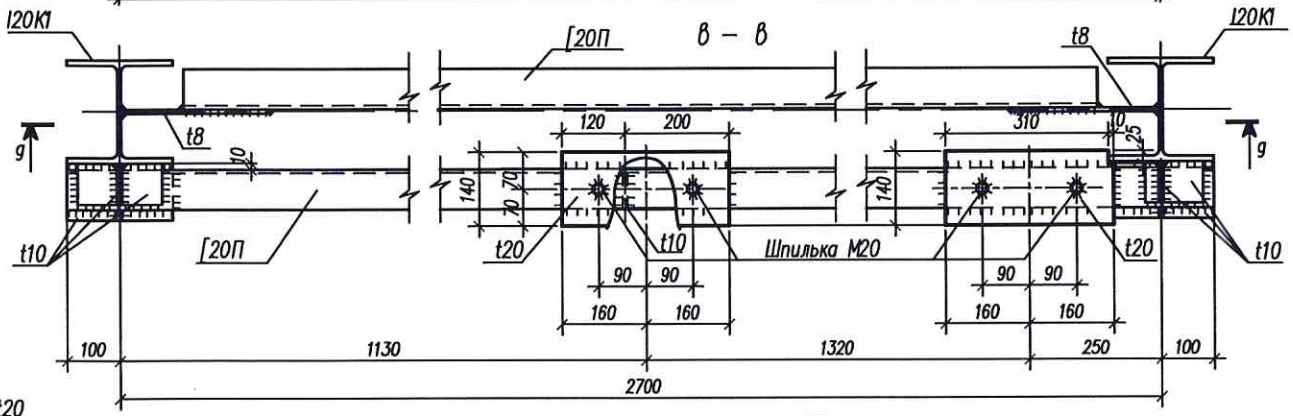

g – g

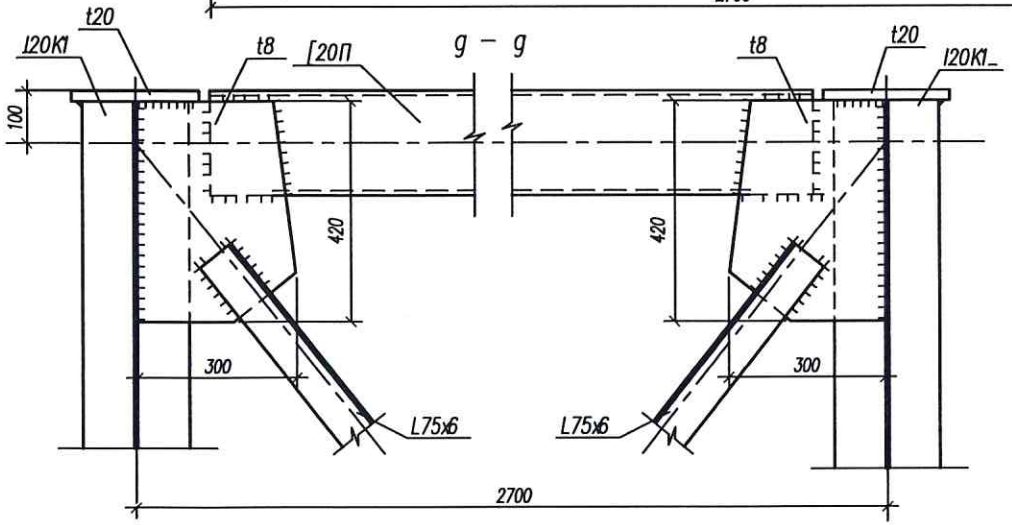

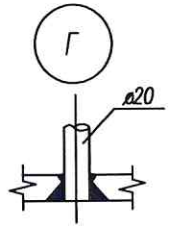

						110/11–2022–КМ	
						Техническое перевооружение ОПО "Склад силосного типа" рег. номер А29–07332–0001 на Зерновом терминале "Степь" для АО "Племенной завод "Гашунский" в г. Азове, ул. Васильева 1	
Изм.	Кол. уч.	Лист	N док.	Подпись	Дата	Технологическая линия перегрузки нишевых культур	Стадия: Д; Лист: 14; Листов:
Разработал		Коркишко					
Проверил		Белоконь					
Гл. спец.		Белоконь					
Н. контр.		Марченко				Опора ОП1. Узлы В, Г	ООО "ТРИТЭРА–С" г. Ростов–на–Дону

Опора ОП2

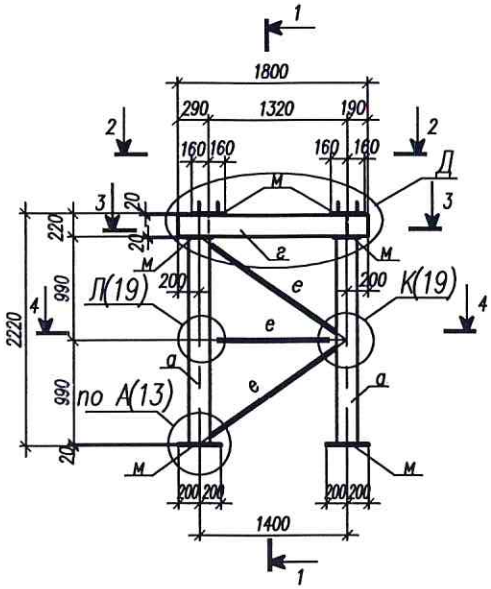

1 – 1

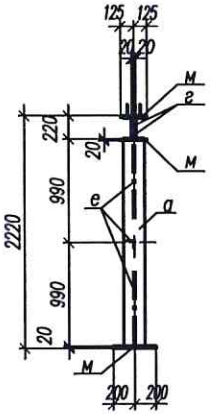

Д

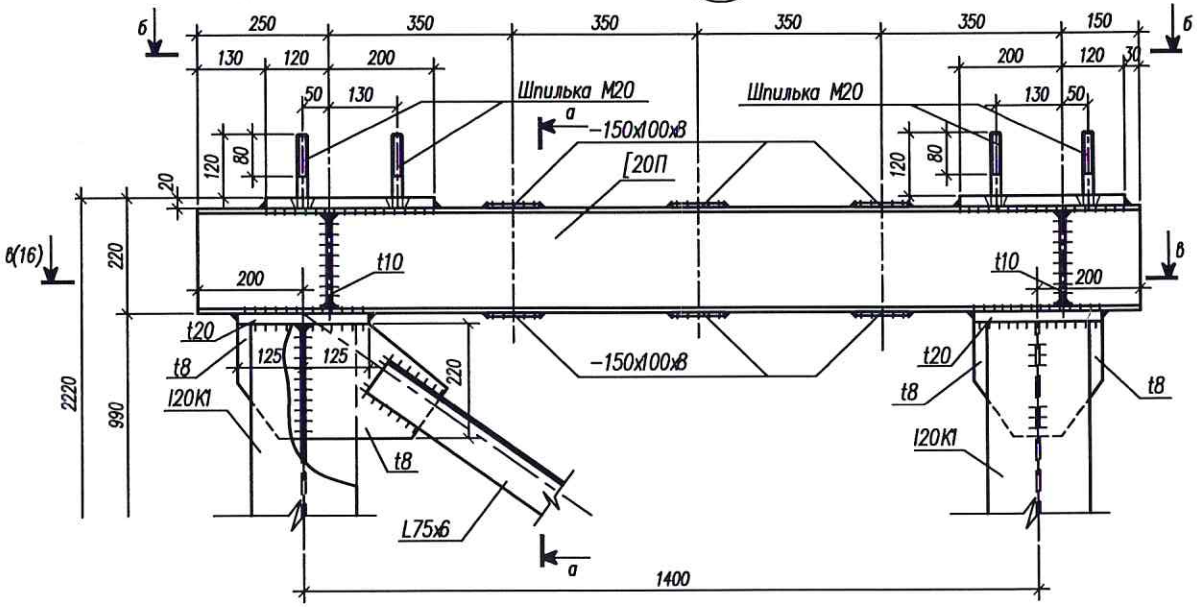

2 – 2

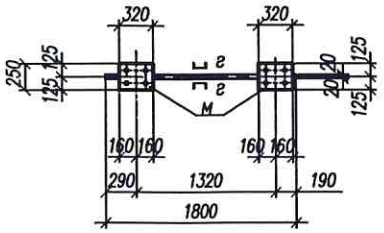

3 – 3

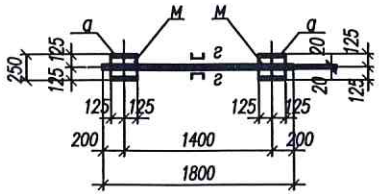

4 – 4

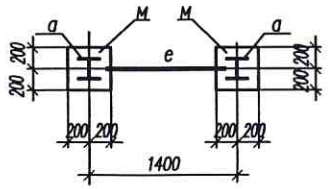

а – а

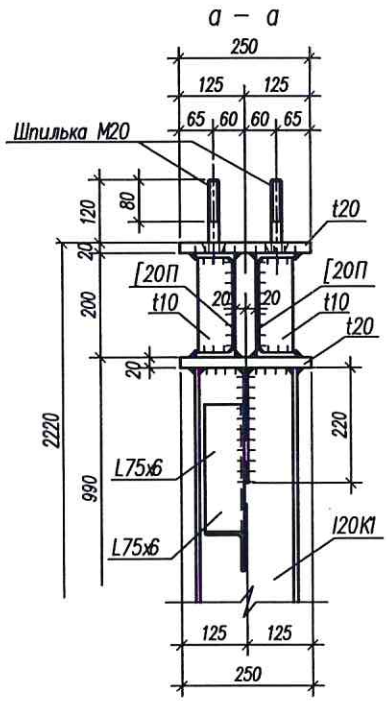

б – б

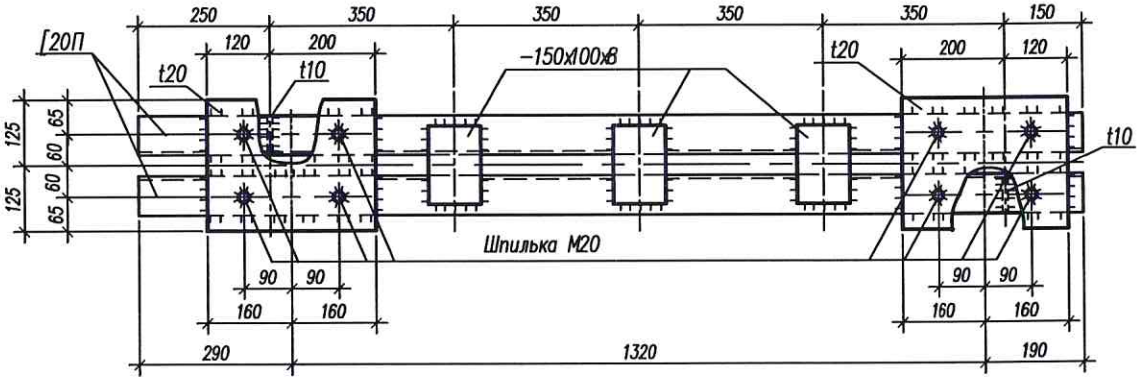

1. Ведомость элементов смотреть на листе 27.

						110/11–2022–КМ	
						Техническое перевооружение ОПО "Склад силосного типа" рег. номер А29–07332–0001 на Зерновом терминале "Степь" для АО "Племенной завод "Гашунский" в г. Азове, ул. Васильева 1	
Изм.	Кол.уч.	Лист	N док.	Подпись	Дата	Технологическая линия перегрузки нишевых культур	Стадия: Д; Лист: 15; Листов:
Разработал		Коркишко					
Проверил		Белоконь					
Гл.спец.		Белоконь					
Н.контр.		Марченко				Опора ОП2. Узел Д	ООО "ТРИТЭРА–С" г. Ростов–на–Дону

Опора ОП3

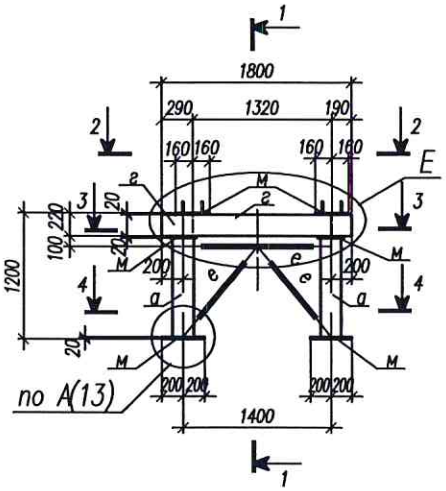

1 – 1

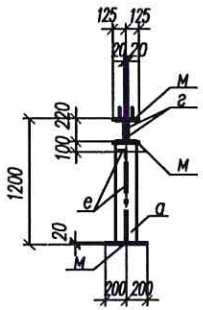

2 – 2

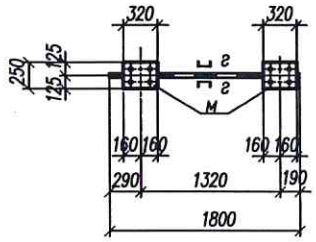

3 – 3

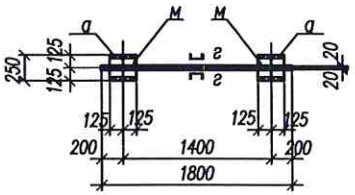

4 – 4

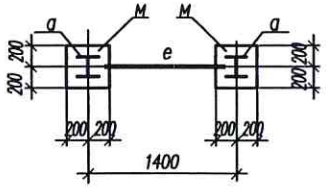

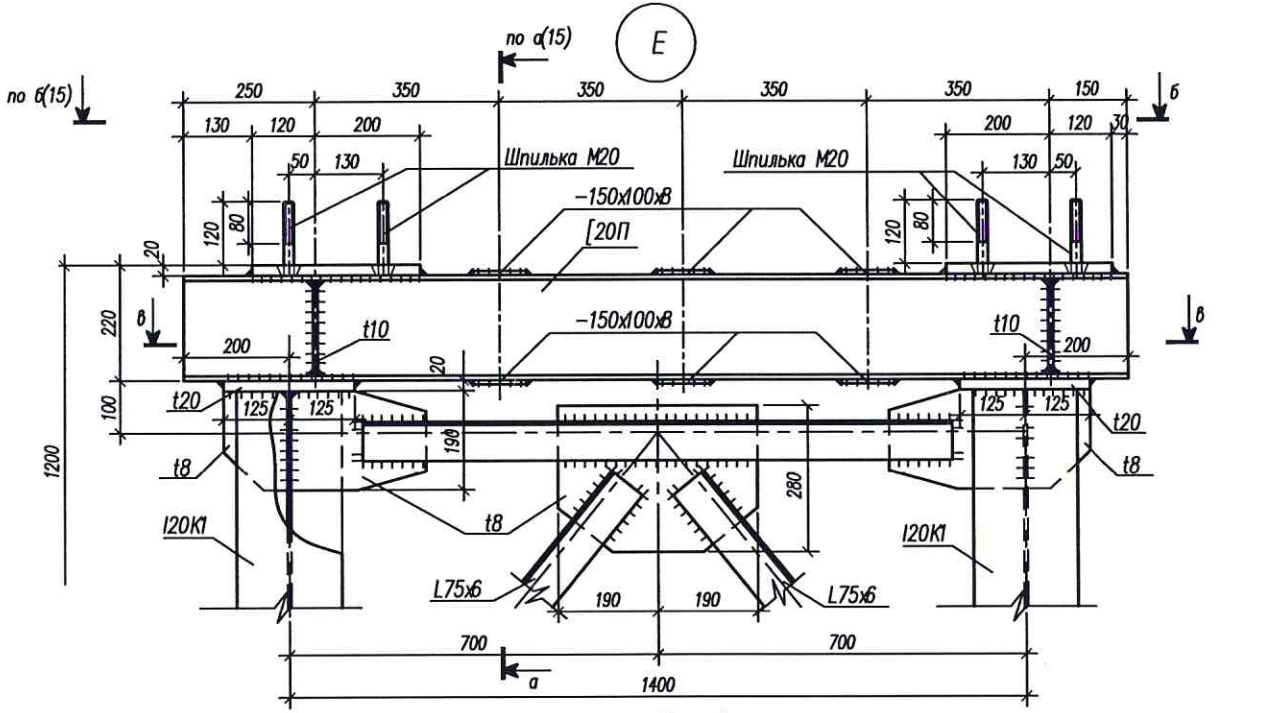

в – в

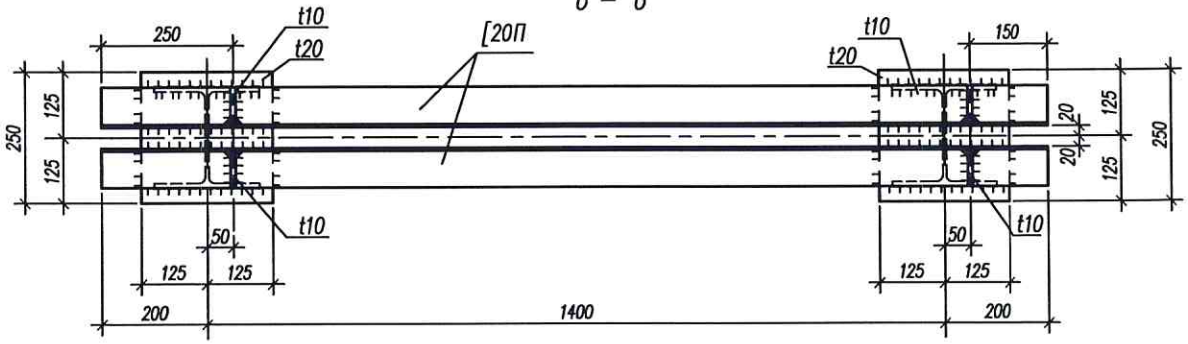

1. Ведомость элементов смотреть на листе 27.

						110/11–2022–КМ	
						Техническое перевооружение ОПО "Склад силосного типа" рег. номер А29–07332–0001 на Зерновом терминале "Степь" для АО "Племенной завод "Гашунский" в г. Азове, ул. Васильева 1	
Изм.	Кол.уч.	Лист	N док.	Подпись	Дата	Технологическая линия перегрузки нишевых культур	Стадия: Д; Лист: 16; Листов:
Разработал		Коркишко					
Проверил		Белоконь					
Гл.спец.		Белоконь					
Н.контр.		Марченко				Опора ОП3. Узел Е	ООО "ТРИТЭРА–С" г.Ростов–на–Дону

Опора ОП4

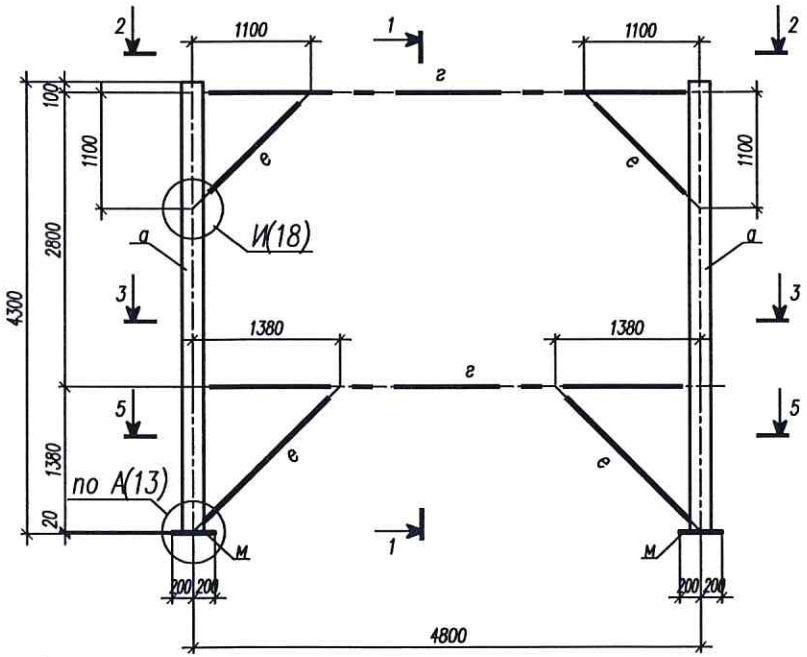

1 – 1

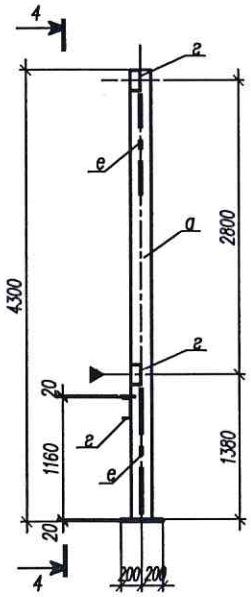

4 – 4

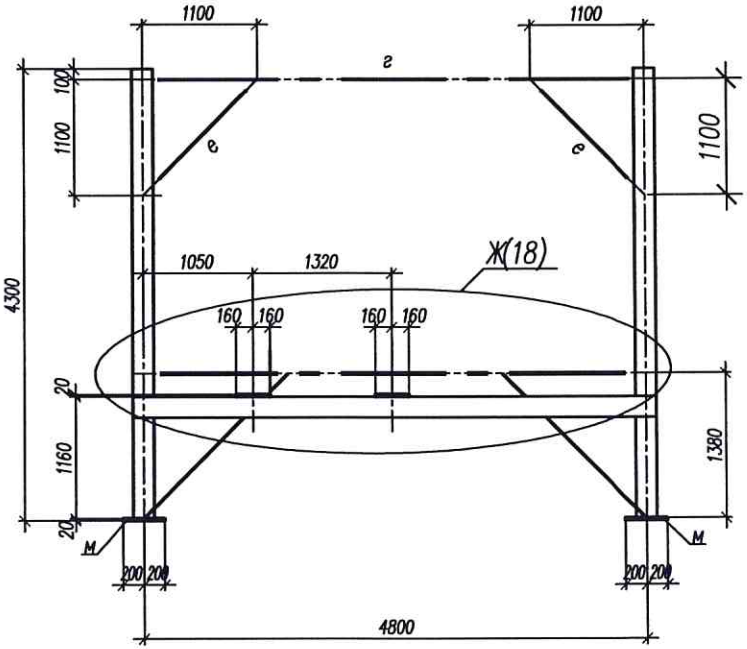

2 – 2



5 – 5

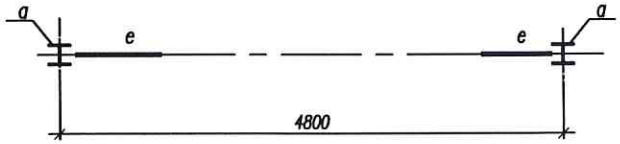

3 – 3

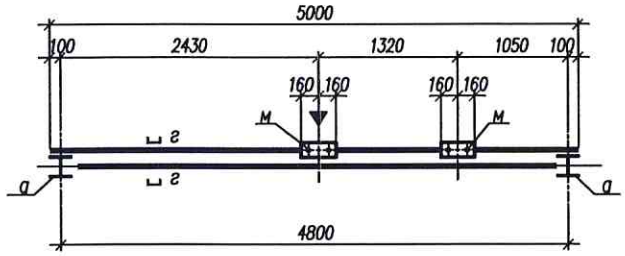

1. Ведомость элементов смотреть на листе 27

▶ – знак ориентации опоры ОП4.

						110/11–2022–КМ		
						Техническое перевооружение ОПО "Склад силосного типа" рег. номер А29–07332–0001 на Зерновом терминале "Степь" для АО "Племенной завод "Гашунский" в г. Азове, ул. Васильева 1		
Изм.	Кол.уч.	Лист	N док.	Подпись	Дата			
Разработал		Коркишко				Технологическая линия перегрузки нишевых культур	Стадия: Д	Лист: 17	Листов:
Проверил		Белоконь						
Гл.спец.		Белоконь						
Н.контр.		Марченко				Опора ОП4	ООО "ТРИТЭРА–С" г. Ростов–на–Дону	

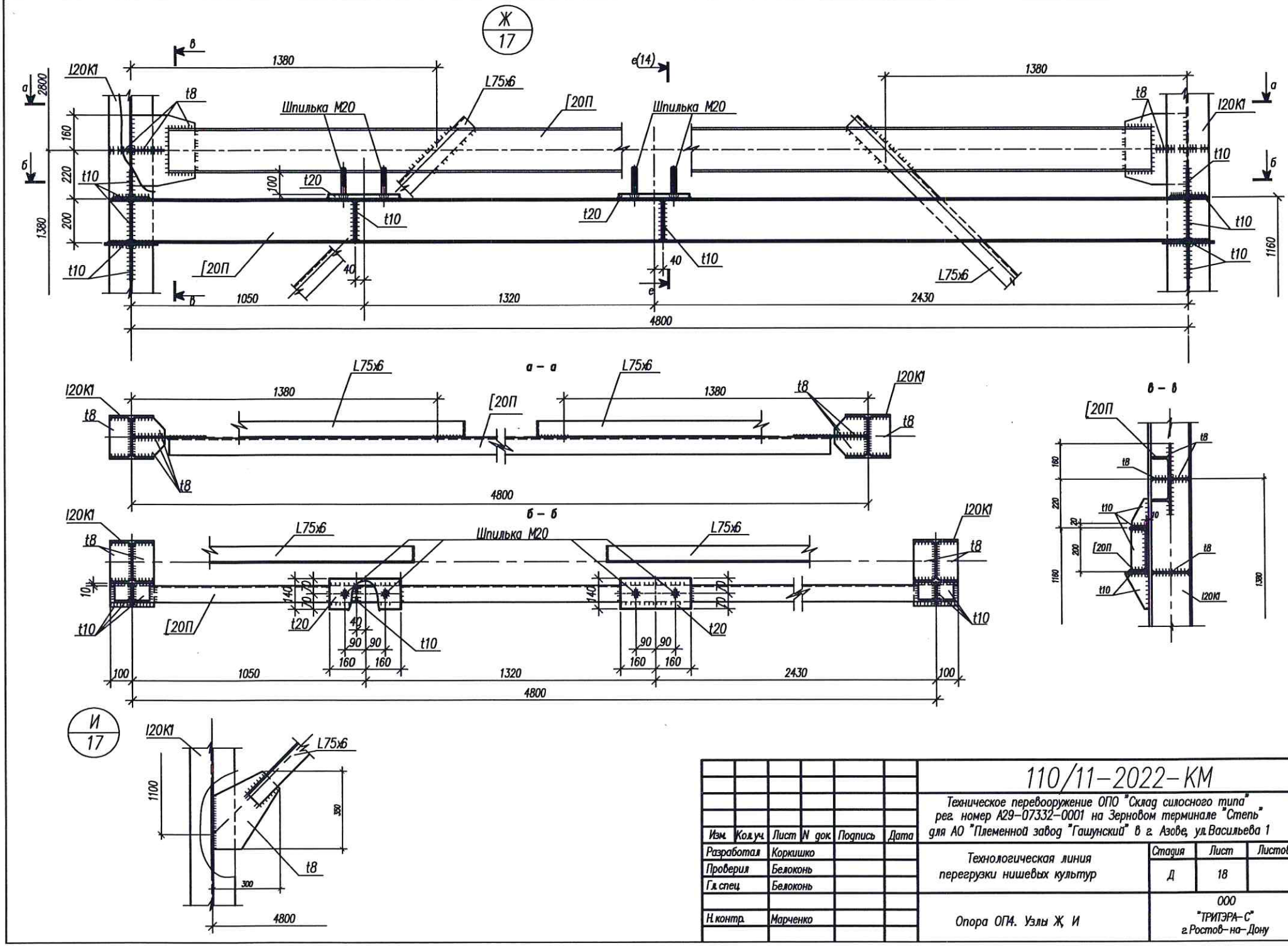

						110/11-2022-КМ	
						Техническое перевооружение ОПО "Склад силосного типа" рег. номер А29-07332-0001 на Зерновом терминале "Степь" для АО "Племенной завод "Гашунский" в г. Азове, ул. Васильева 1	
Изм.	Кол.уч.	Лист	N док.	Подпись	Дата		
Разработал		Коркишко				Технологическая линия перегрузки нишевых культур	Стадия: Д; Лист: 18; Листов:
Проверил		Белоконь					
Гл.спец.		Белоконь					
Н.контр.		Марченко				Опора ОП4. Узлы Ж, И	ООО "ТРИТЭРА-С" г.Ростов-на-Дону

Опора ОП5

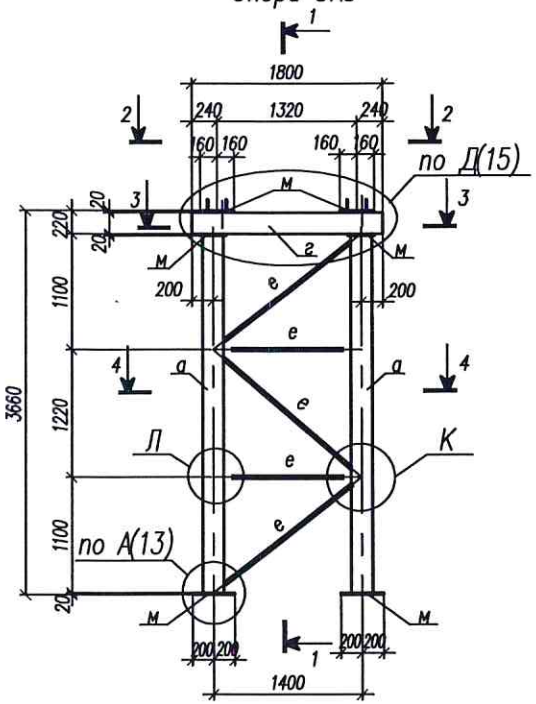

1 – 1

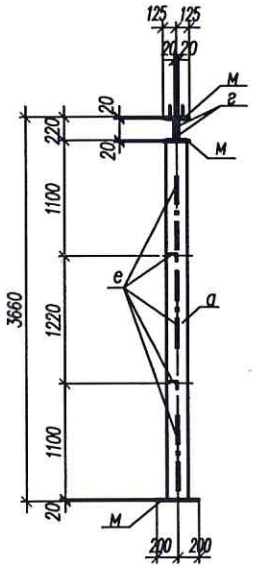

Опора ОП6

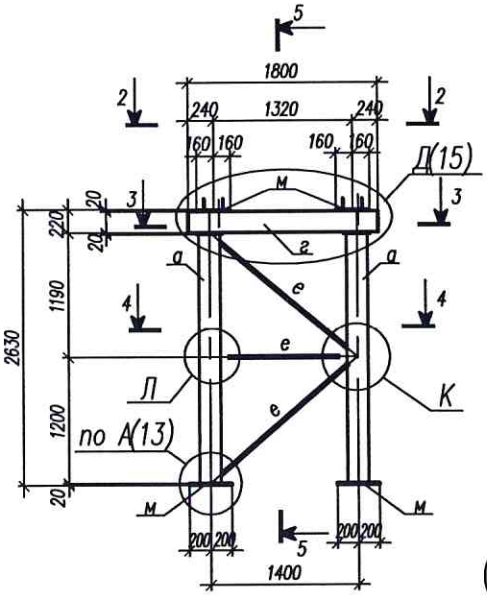

5 – 5

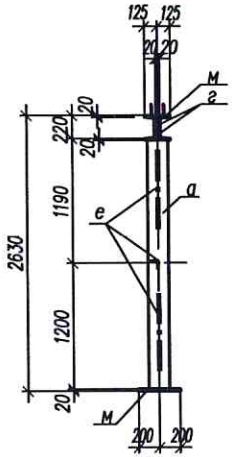

2 – 2

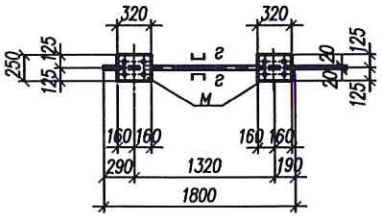

3 – 3

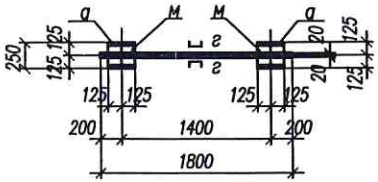

4 – 4

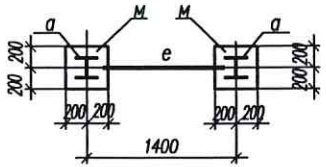

К

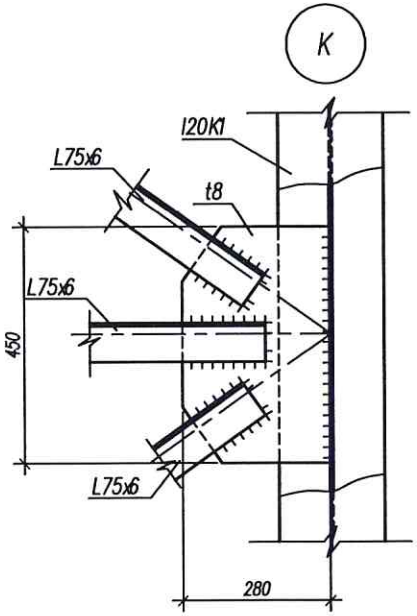

Л

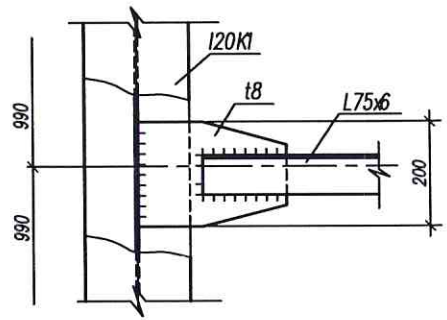

1. Ведомость элементов смотреть на листе 27.

						110/11-2022-КМ	
						Техническое перевооружение ОПО "Склад силосного типа" рег. номер А29-07332-0001 на Зерновом терминале "Степь" для АО "Племенной завод "Гашунский" в г. Азове, ул. Васильева 1	
Изм.	Кол.уч.	Лист	N док.	Подпись	Дата	Технологическая линия перегрузки нишевых культур	Стадия: Д; Лист: 19; Листов:
Разработал		Коркишко					
Проверил		Белоконь					
Гл.спец.		Белоконь					
Н.контр.		Марченко				Опоры ОП5, ОП6. Узлы К, Л	ООО "ТРИТЭРА-С" г. Ростов-на-Дону

Опора ОП7

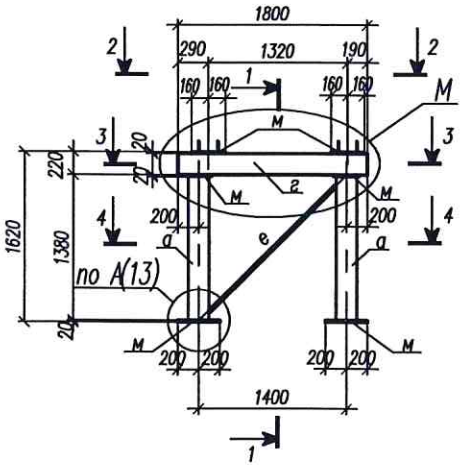

1 – 1

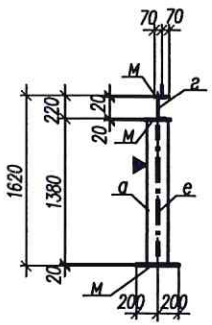

2 – 2

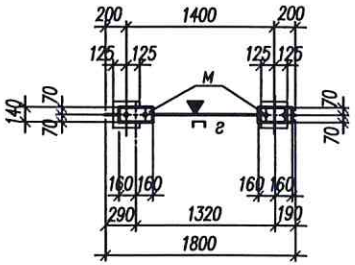

3 – 3

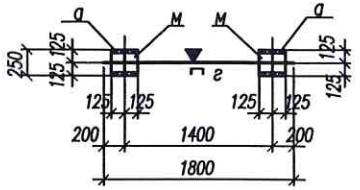

4 – 4

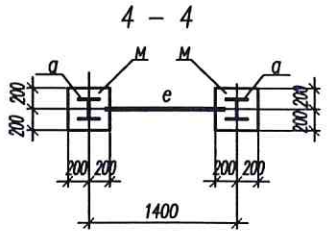

а – а

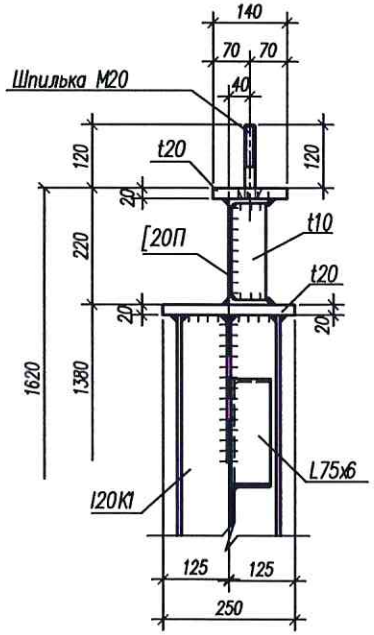

в – в

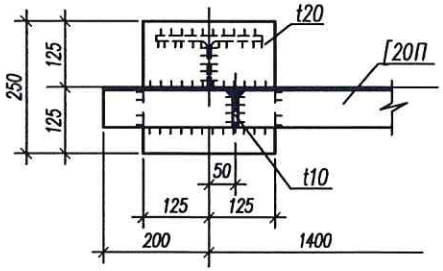

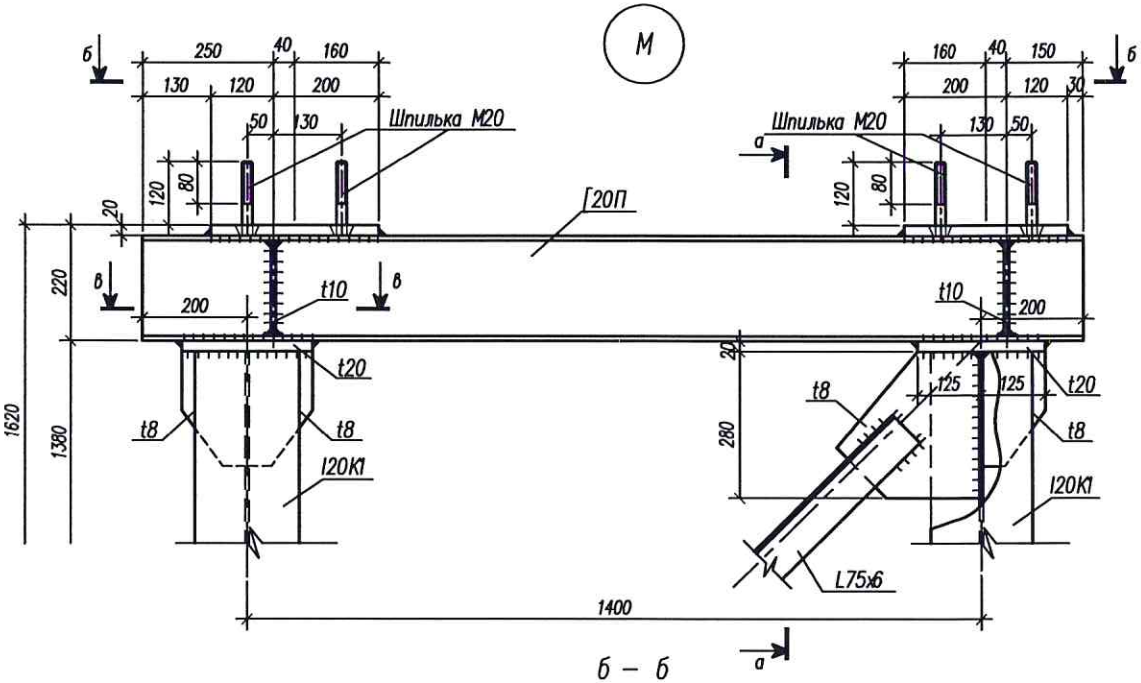

б – б

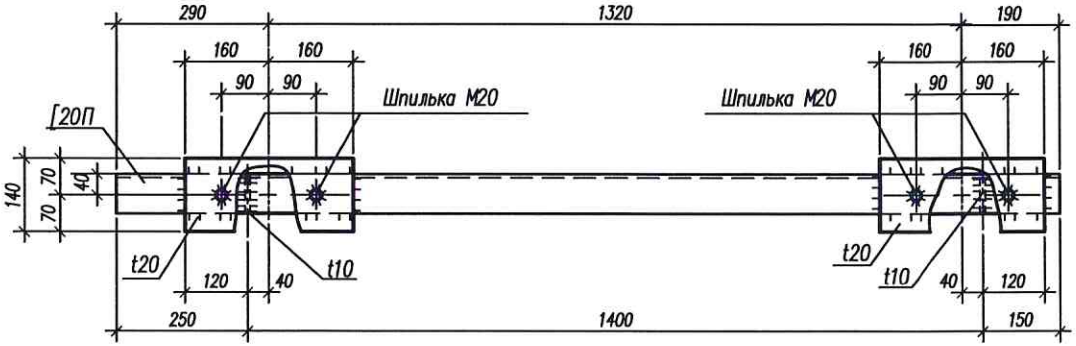

1. Ведомость элементов смотреть на листе 27.

▶ – знак ориентации опоры ОП7.

						110/11–2022–КМ	
						Техническое перевооружение ОПО "Склад силосного типа" рег. номер А29–07332–0001 на Зерновом терминале "Степь" для АО "Племенной завод "Гашунский" в г. Азове, ул. Васильева 1	
Изм.	Кол.уч.	Лист	N док.	Подпись	Дата		
Разработал		Коркишко				Технологическая линия перегрузки нишевых культур	Стадия: Д; Лист: 20; Листов:
Проверил		Белоконь					
Гл.спец.		Белоконь					
Н.контр.		Марченко				Опора ОП7. Узел М	ООО "ТРИТЭРА–С" г. Ростов–на–Дону

Опора ОП8

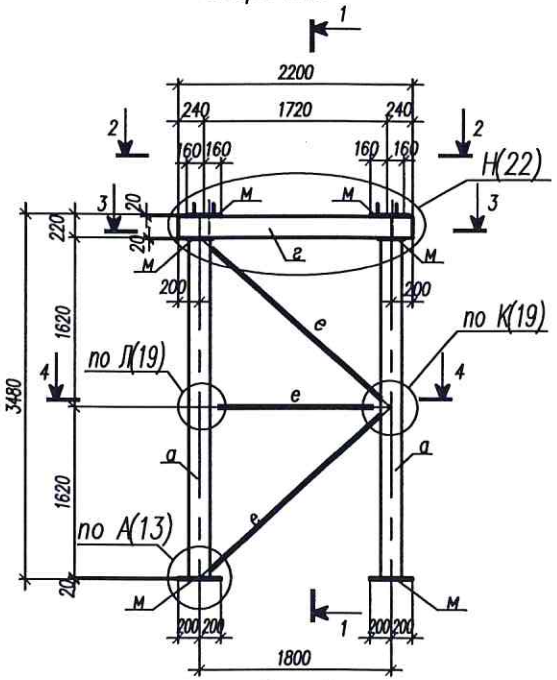

1 – 1

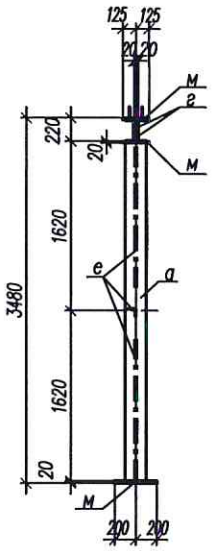

2 – 2

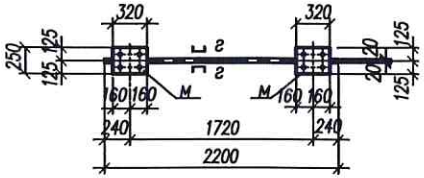

3 – 3

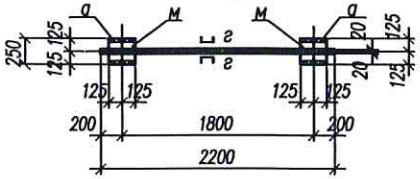

4 – 4

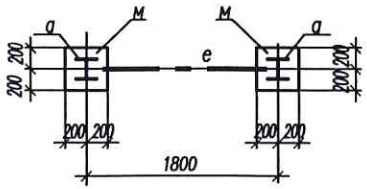

Опора ОП9

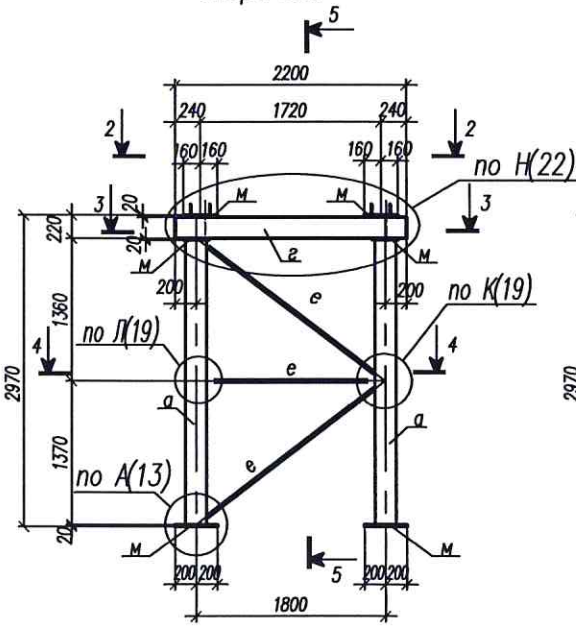

1 – 1

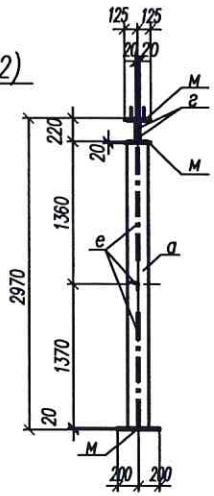

1. Ведомость элементов смотреть на листе 27

Изм.	Кол.уч.	Лист	N док.	Подпись	Дата	110/11–2022–КМ			
						Техническое перевооружение ОПО "Склад силосного типа" рег. номер А29–07332–0001 на Зерновом терминале "Степь" для АО "Племенной завод "Гашунский" в г. Азове, ул. Васильева 1			
Разработал		Коркишко				Технологическая линия перегрузки нишевых культур	Стадия	Лист	Листов
Проверил		Белоконь					Д	21	
Гл.спец.		Белоконь							
Н.контр.		Марченко				Опоры ОП8, ОП9	ООО "ТРИТЭРА–С" г.Ростов–на–Дону		

Н
21

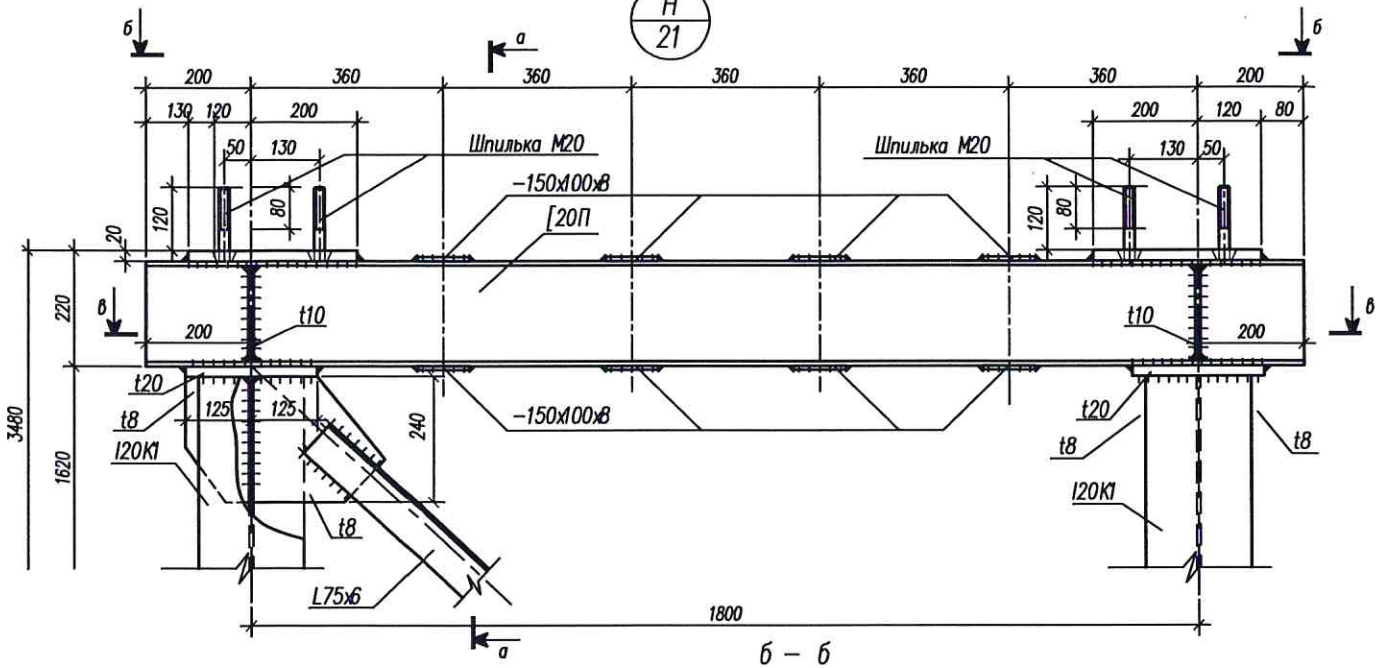

б – б

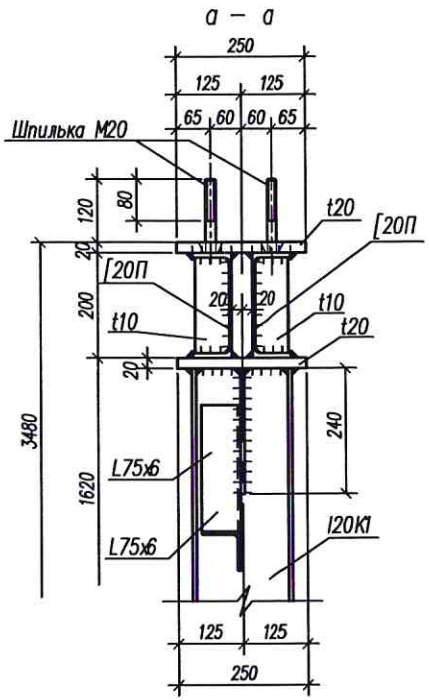

а – а

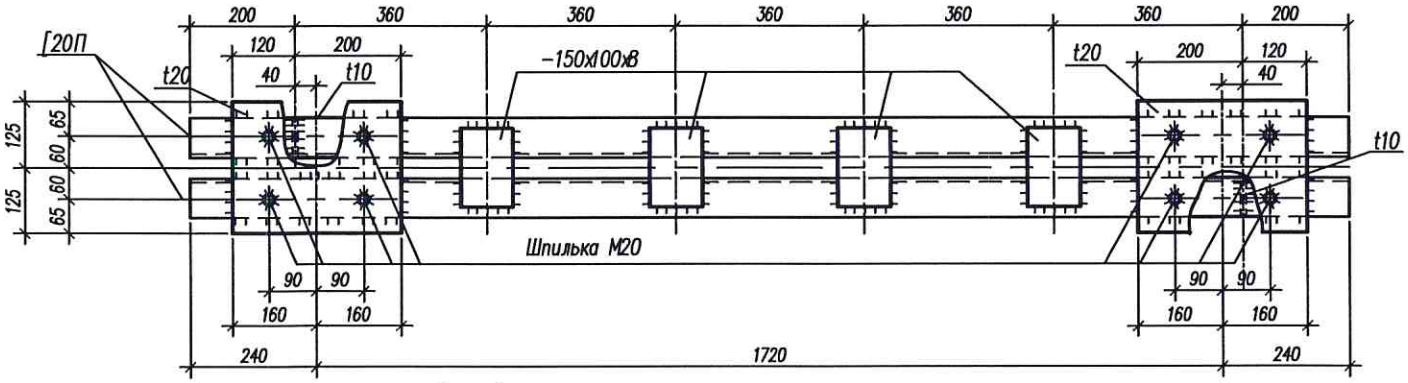

в – в

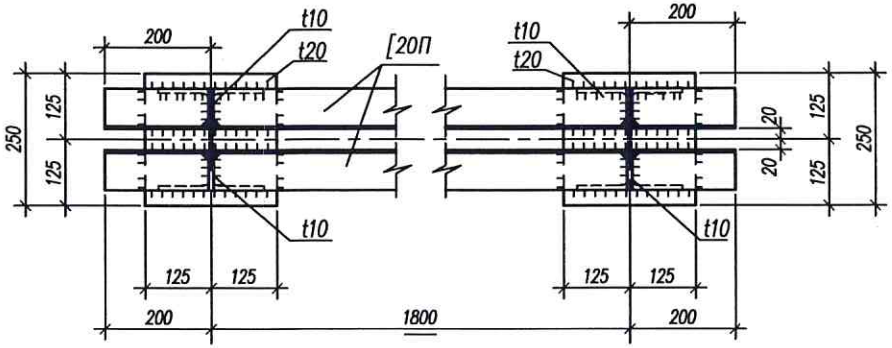

						110/11–2022–КМ	
						Техническое перевооружение ОПО "Склад силосного типа" рег. номер А29–07332–0001 на Зерновом терминале "Степь" для АО "Племенной завод "Гашунский" в г. Азове, ул. Васильева 1	
Изм.	Кол.уч.	Лист	N док.	Подпись	Дата		
Разработал		Коркишко				Технологическая линия перегрузки нишевых культур	Стадия: Д; Лист: 22; Листов:
Проверил		Белоконь					
Гл.спец.		Белоконь					
Н.контр.		Марченко				Опоры ОП8, ОП9. Узел Н	ООО "ТРИТЭРА–С" г. Ростов–на–Дону

Опора ОП10

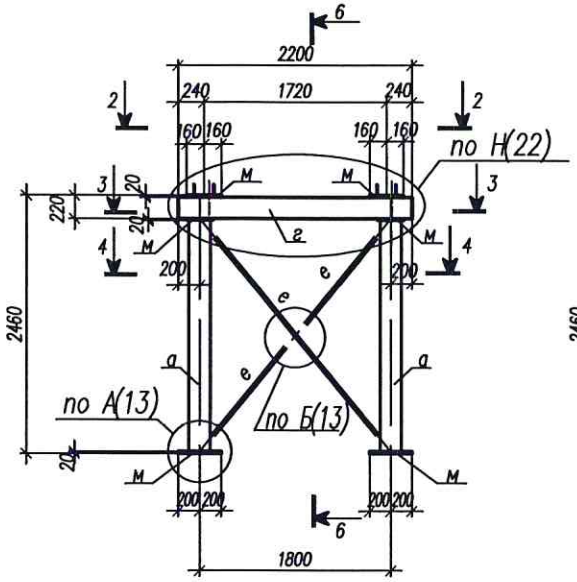

1 – 1

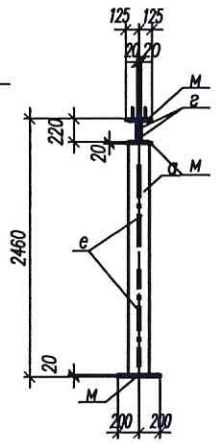

Опора ОП11

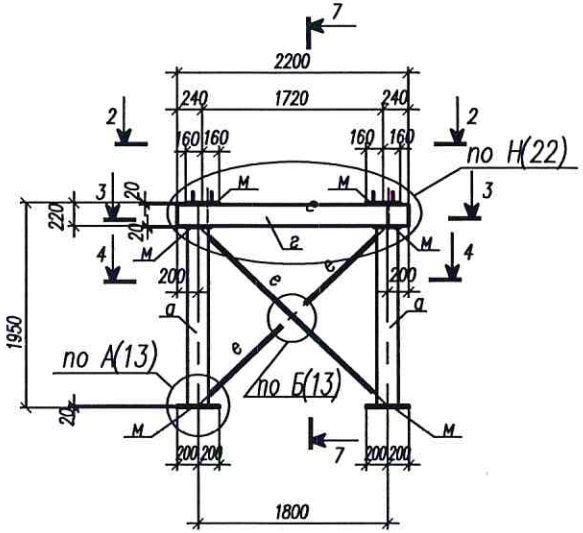

7 – 7

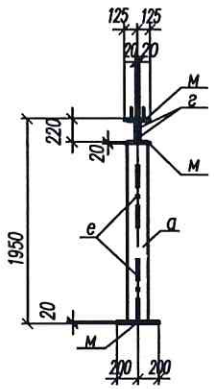

2 – 2

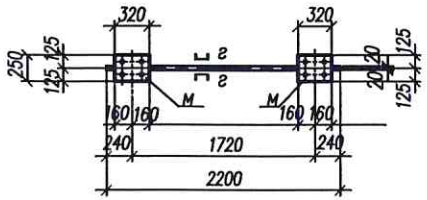

3 – 3

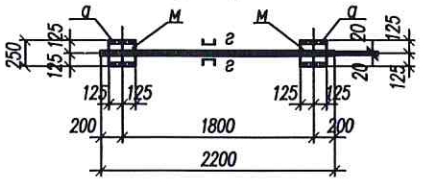

4 – 4

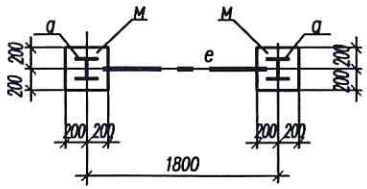

Опора ОП12

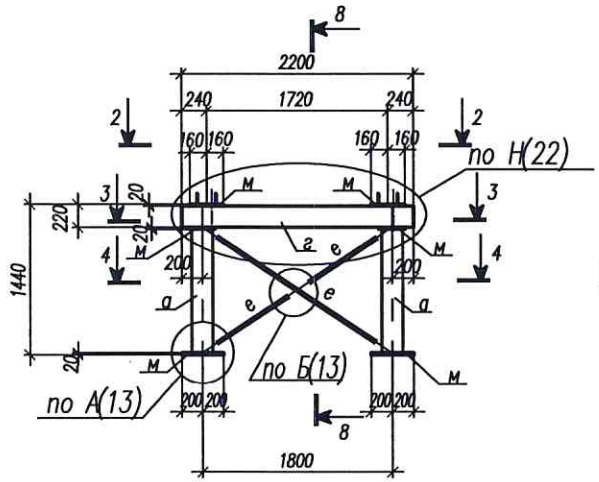

8 – 8

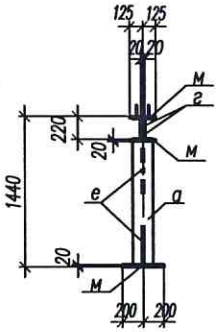

1. Ведомость элементов смотреть на листе 27.

						110/11–2022–КМ	
						Техническое перевооружение ОПО "Склад силосного типа" рег. номер А29–07332–0001 на Зерновом терминале "Степь" для АО "Племенной завод "Гашунский" в г. Азове, ул. Васильева 1	
Изм.	Кол.уч.	Лист	N док.	Подпись	Дата		
Разработал		Коркишко				Технологическая линия перегрузки нишевых культур	Стадия: Д; Лист: 23; Листов:
Проверил		Белоконь					
Гл.спец.		Белоконь					
Н.контр.		Марченко				Опоры ОП10...ОП12	ООО "ТРИТЭРА–С" г. Ростов–на–Дону

Опора ОП13

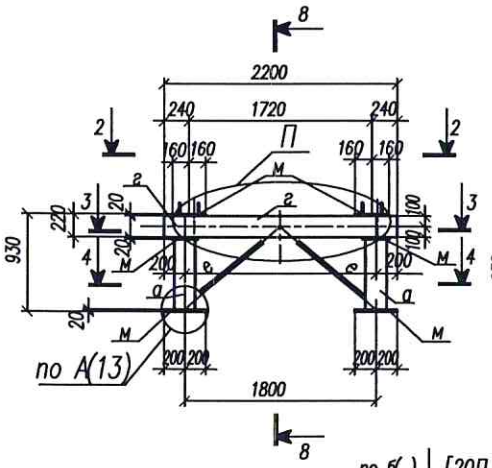

1 – 1

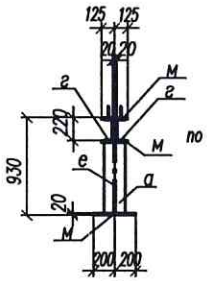

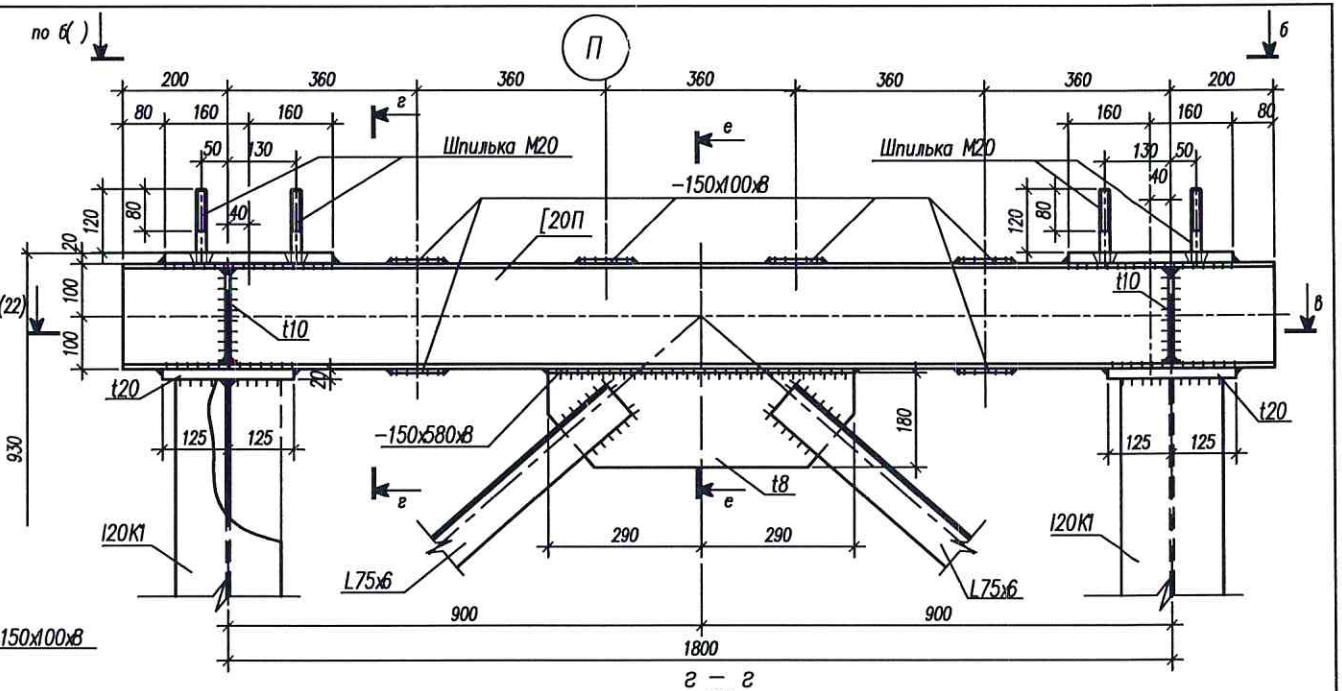

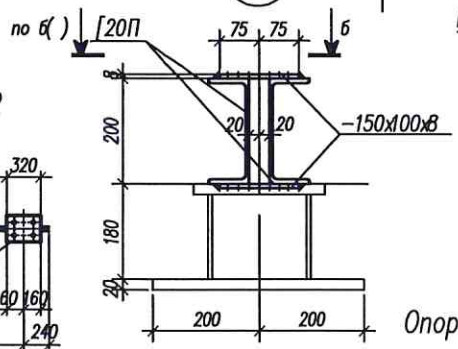

2 – 2

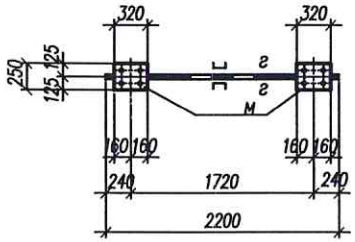

3 – 3

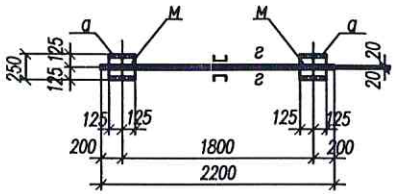

4 – 4

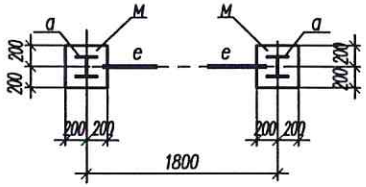

Опора ОП14

Р

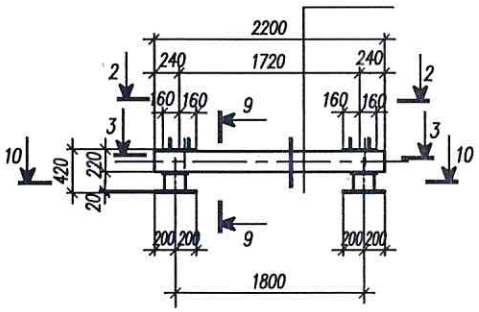

9 – 9

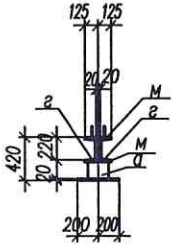

г – г

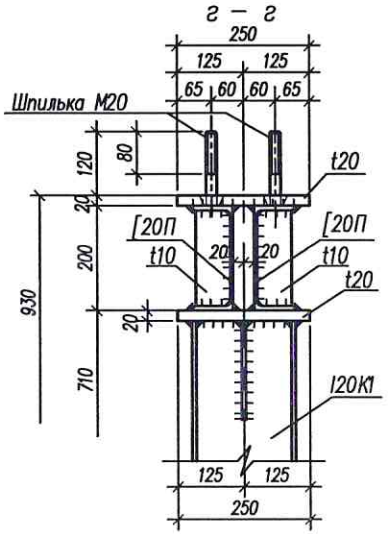

е – е

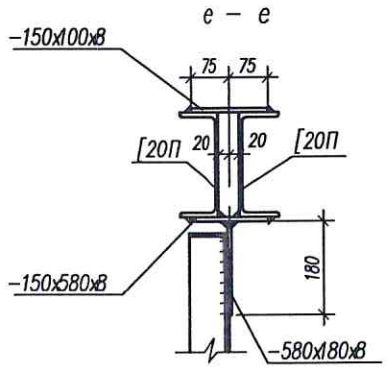

10 – 10

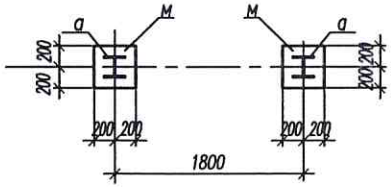

1. Ведомость элементов смотреть на листе 27.

						110/11–2022–КМ	
						Техническое перевооружение ОПО "Склад силосного типа" рег. номер А29–07332–0001 на Зерновом терминале "Степь" для АО "Племенной завод "Гашунский" в г. Азове, ул. Васильева 1	
Изм.	Кол.уч.	Лист	N док.	Подпись	Дата	Технологическая линия перегрузки нишевых культур	Стадия: Д; Лист: 24; Листов:
Разработал		Коркишко					
Проверил		Белоконь					
Гл.спец.		Белоконь					
Н.контр.		Марченко				Опора ОП13, ОП14. Узлы П,Р	ООО "ТРИТЭРА–С" г.Ростов–на–Дону

Пролетное строение ПС1

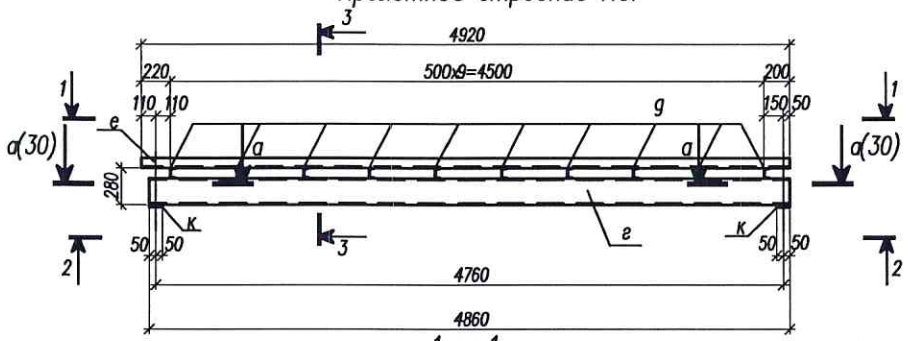

1 – 1

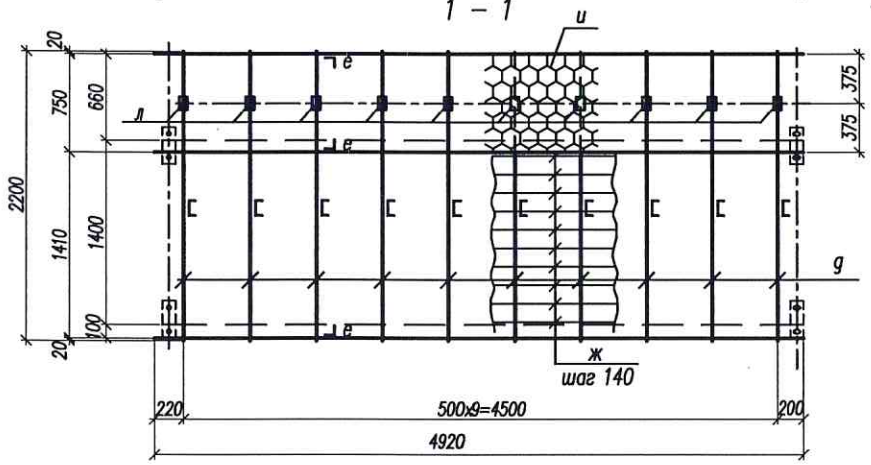

2 – 2

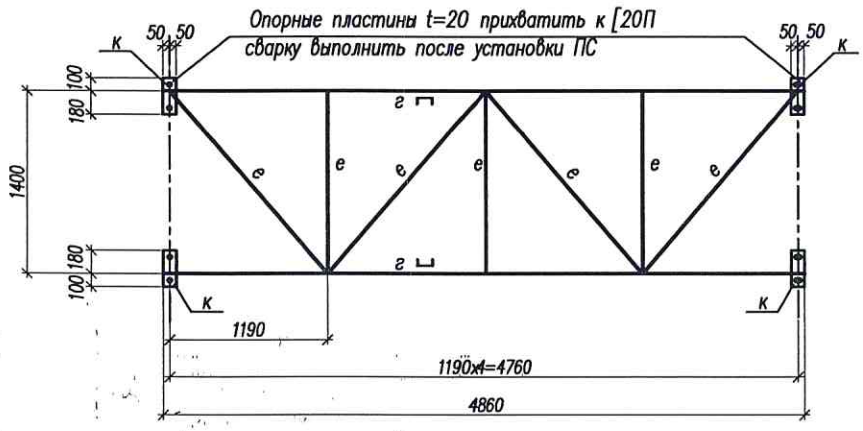

Пролетное строение ПС1а

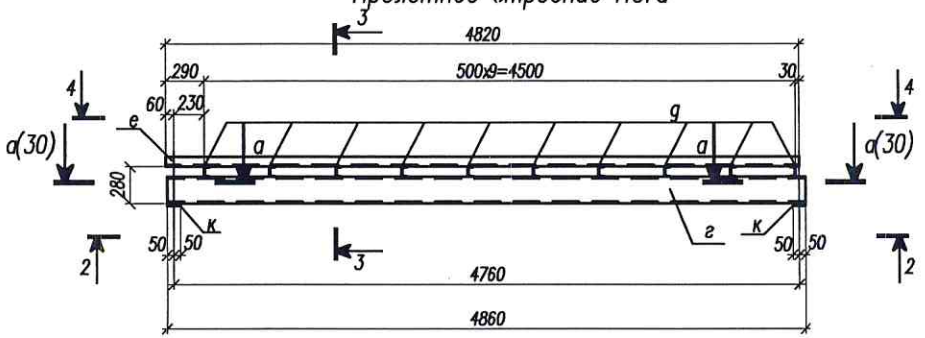

4 – 4

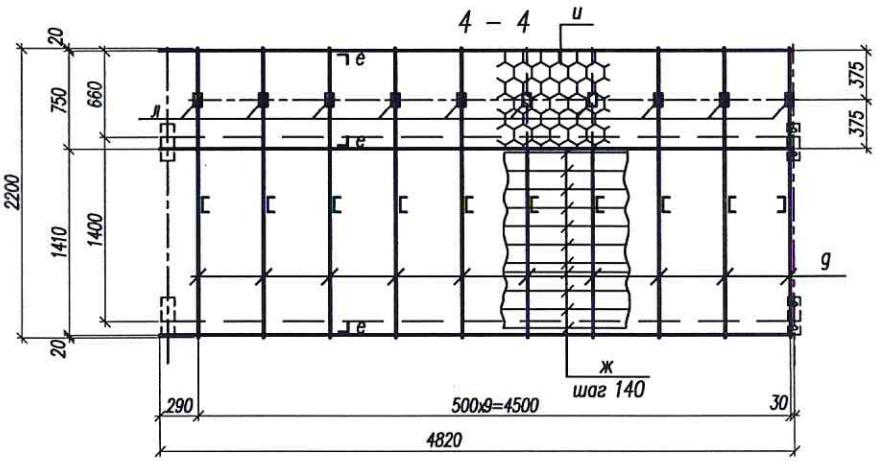

3 – 3

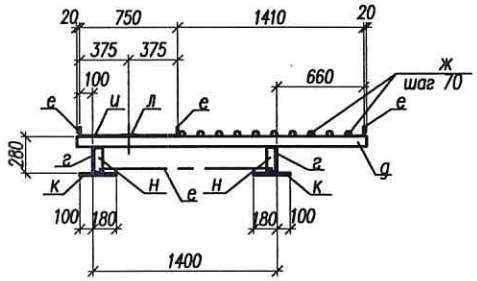

1. Ведомость элементов смотреть на листе 27.
2. Расположение подвижных и неподвижных опор (сеч. а–а) см. на схемах расположения элементов эстакад:
   под конвейеры 3.3, 3.2 – лист 3;
   под конвейер 3.1 – лист 5.

Изм.	Кол.уч.	Лист	N док.	Подпись	Дата
Разработал		Коркишко			
Проверил		Белоконь			
Гл.спец.		Белоконь			
Н.контр.		Марченко			

110/11–2022–КМ

Техническое перевооружение ОПО "Склад силосного типа" рег. номер А29–07332–0001 на Зерновом терминале "Степь" для АО "Племенной завод "Гашунский" в г. Азове, ул. Васильева 1

Технологическая линия перегрузки нишевых культур

Стадия	Лист	Листов
Д	25	

Пролетные строения ПС1, ПС1а

ООО "ТРИТЭРА–С" г. Ростов–на–Дону

Пролетное строение ПС2

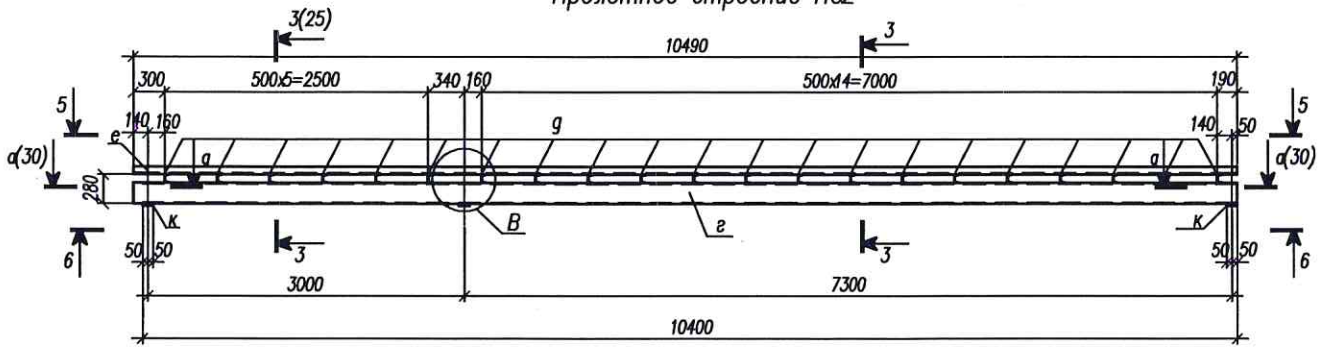

5 – 5

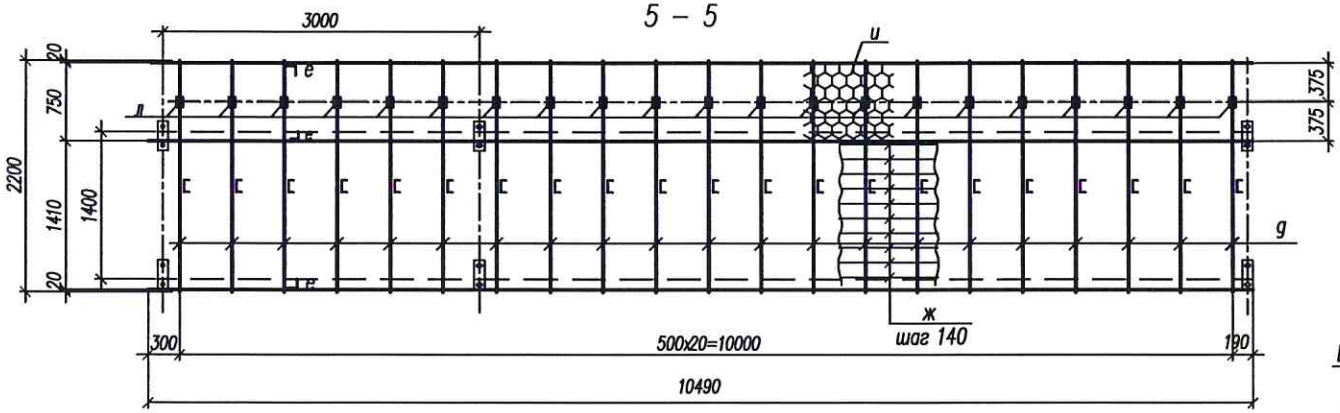

6 – 6

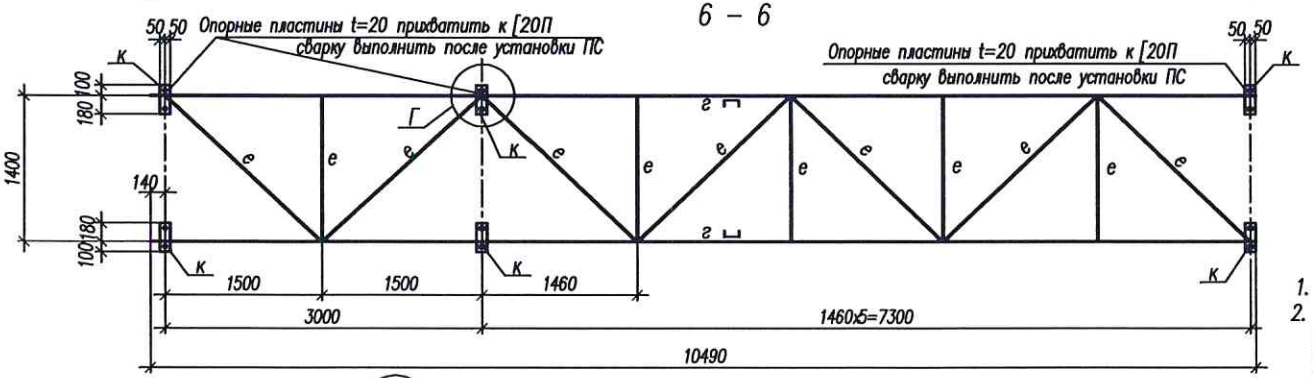

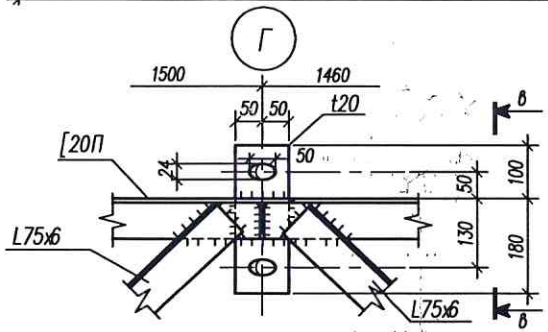

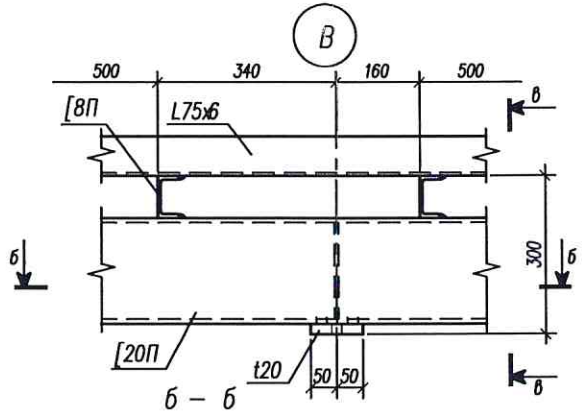

б – б

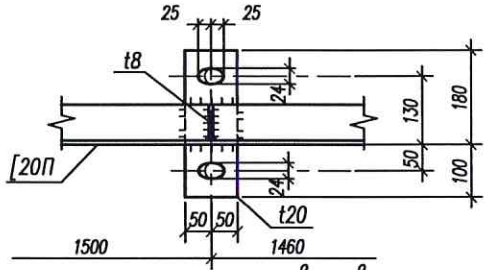

в – в

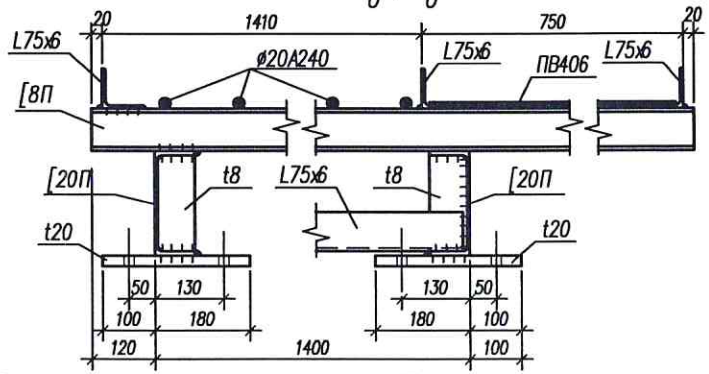

1. Ведомость элементов смотреть на листе 27.
2. Расположение подвижных и неподвижных опор (сеч. а–а) см. на схемах расположения элементов эстакад:
   под конвейеры 3.3, 3.2 – лист 3;
   под конвейер 3.1 – лист 5.

Изм.	Кол.уч.	Лист	N док.	Подпись	Дата	110/11–2022–КМ			
						Техническое перевооружение ОПО "Склад силосного типа" рег. номер А29–07332–0001 на Зерновом терминале "Степь" для АО "Племенной завод "Гашунский" в г. Азове, ул. Васильева 1			
Разработал		Коркишко				Технологическая линия перегрузки нишевых культур	Стадия	Лист	Листов
Проверил		Белоконь					Д	26	
Гл.спец.		Белоконь							
Н.контр.		Марченко				Пролетное строение ПС2	ООО "ТРИТЭРА–С" г. Ростов–на–Дону		

Пролетное строение ПС3

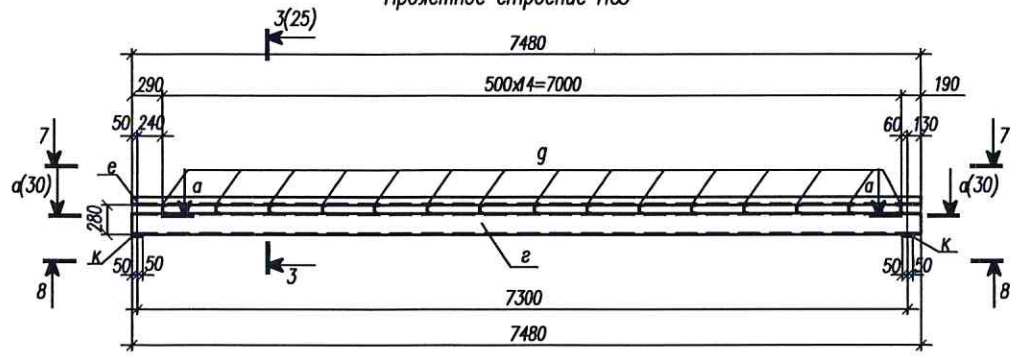

7 – 7

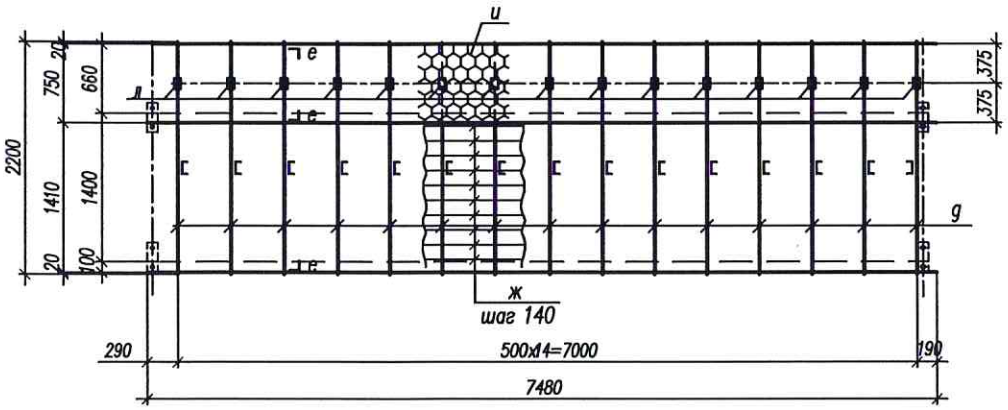

8 – 8

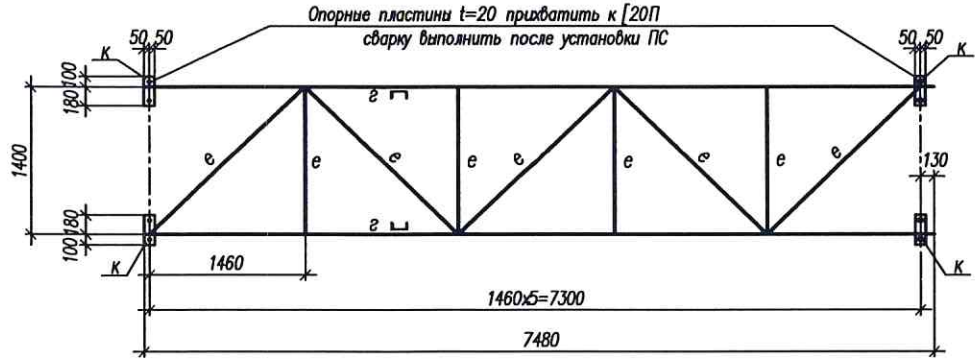

Ведомость элементов

Марка элемента	Сечение			Усилие для прикрепления			Наименование или марка материала	Примечание
	эскиз	поз.	состав	A, кН	N, кН	M, кН*м		
а			I 20К1				С245	
б			Гн. ▭80х4					
в			[16П					
г			[20П					
д			[8П					
е			L75х6					
ж			⌀20А240				Ст3пс	
и			ПВ406				С235	
к			–280х100х20				С255	
л			–100х60х5				С245	
м			t10					
н			t20				С255	

1. Ведомость элементов смотреть на данном листе.
2. Расположение подвижных и неподвижных опор (сеч. а–а) см. на схемах расположения элементов эстакад:
   под конвейеры 3.3, 3.2 – лист 3;
   под конвейер 3.1 – лист 5.

Изм.	Кол.уч.	Лист	N док.	Подпись	Дата
Разработал		Коркишко			
Проверил		Белоконь			
Гл.спец.		Белоконь			
Н.контр.		Марченко			

110/11–2022–КМ

Техническое перевооружение ОПО "Склад силосного типа" рег. номер А29–07332–0001 на Зерновом терминале "Степь" для АО "Племенной завод "Гашунский" в г. Азове, ул. Васильева 1

Технологическая линия перегрузки нишевых культур

Стадия	Лист	Листов
Д	27	

Пролетное строение ПС3

ООО "ТРИТЭРА–С" г. Ростов–на–Дону

Пролетное строение ПС4

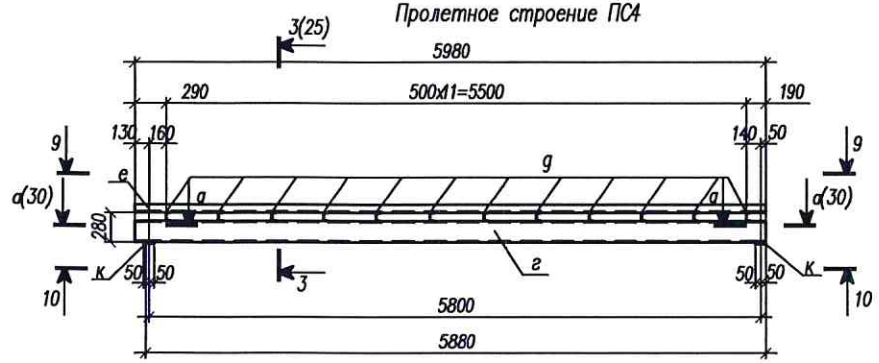

9 – 9

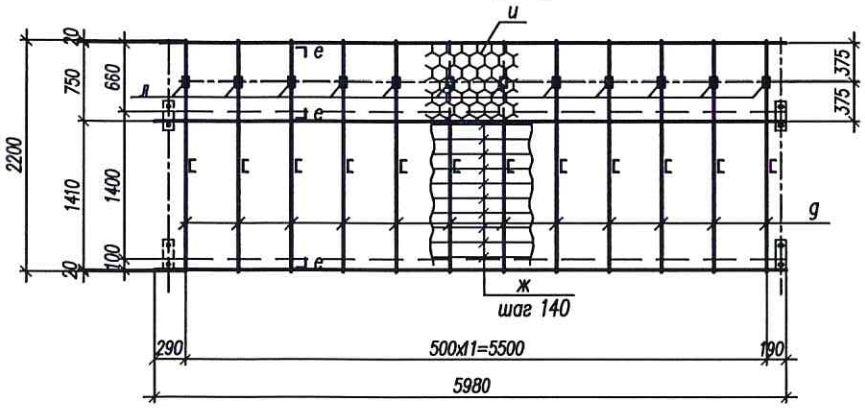

10 – 10

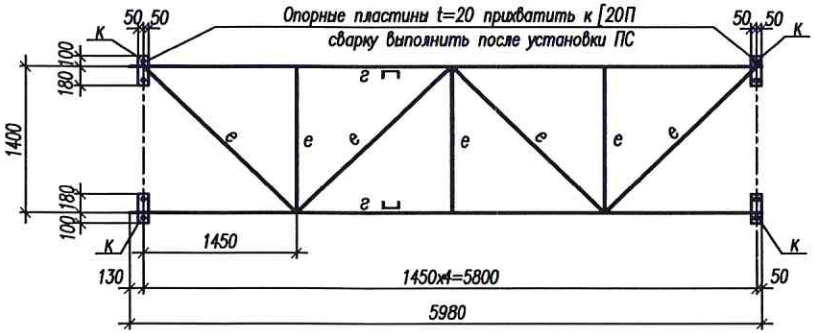

Пролетное строение ПС5

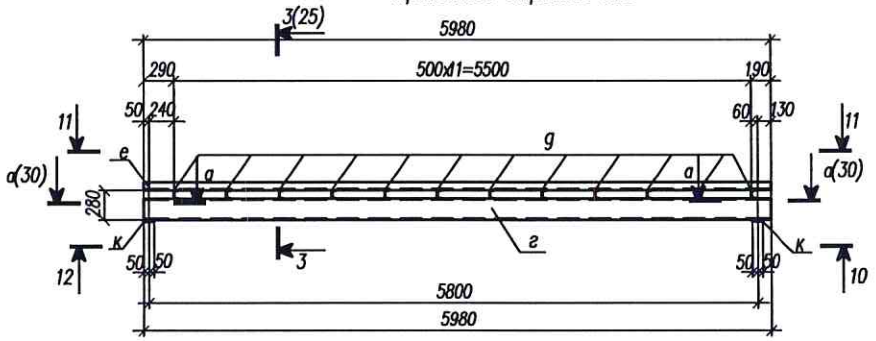

11 – 11

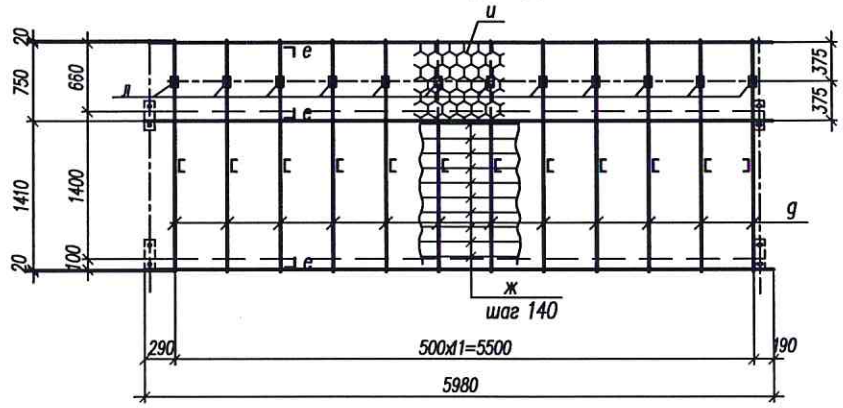

12 – 12

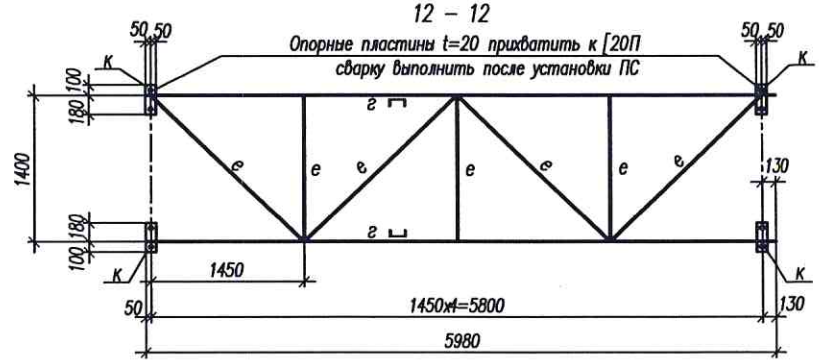

1. Ведомость элементов смотреть на листе 27.
2. Расположение подвижных и неподвижных опор (сеч. а–а) см. на схемах расположения элементов эстакад:
   под конвейеры 3.3, 3.2 – лист 3;
   под конвейер 3.1 – лист 5.

Изм.	Кол.уч.	Лист	N док.	Подпись	Дата	110/11–2022–КМ			
						Техническое перевооружение ОПО "Склад силосного типа" рег. номер А29–07332–0001 на Зерновом терминале "Степь" для АО "Племенной завод "Гашунский" в г. Азове, ул. Васильева 1			
Разработал		Коркишко				Технологическая линия перегрузки нишевых культур	Стадия	Лист	Листов
Проверил		Белоконь					Д	28	
Гл.спец.		Белоконь							
Н.контр.		Марченко				Пролетные строения ПС4, ПС5	ООО "ТРИТЭРА–С" г. Ростов–на–Дону		

Пролетное строение ПС6

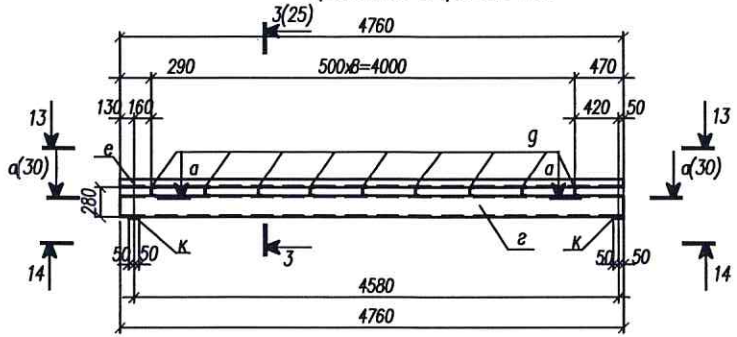

13 – 13

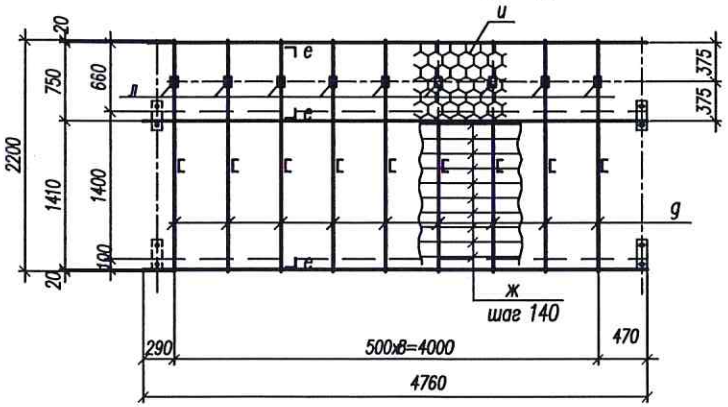

14 – 14

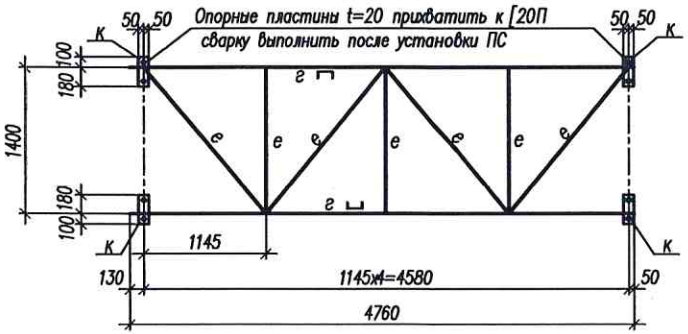

Пролетное строение ПС7

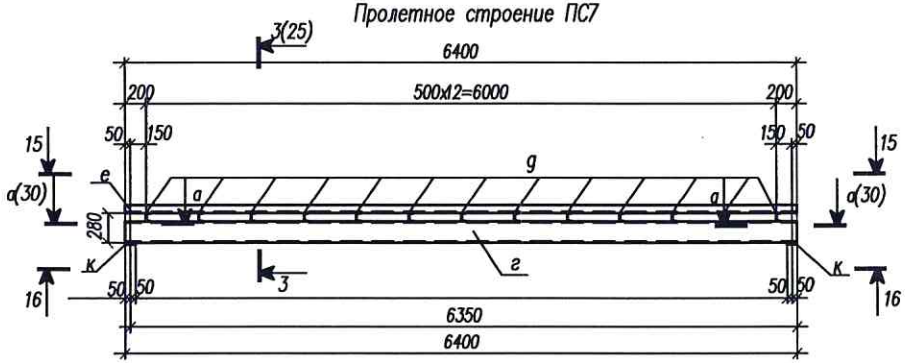

15 – 15

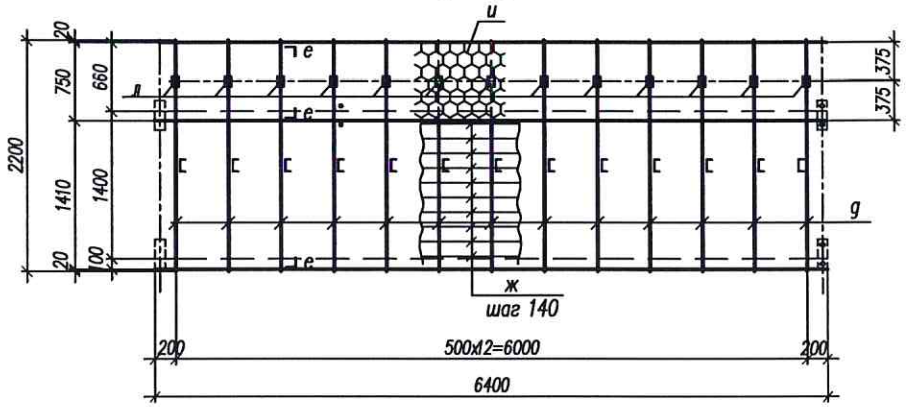

16 – 16

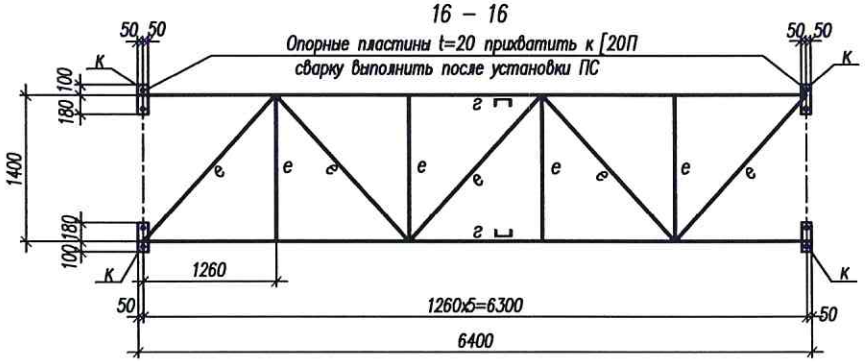

1. Ведомость элементов смотреть на листе 27.
2. Расположение подвижных и неподвижных опор (сеч. а–а) см. на схемах расположения элементов эстакад:
   под конвейеры 3.3, 3.2 – лист 3;
   под конвейер 3.1 – лист 5.

Изм.	Кол.уч.	Лист	N док.	Подпись	Дата
Разработал		Коркишко			
Проверил		Белоконь			
Гл.спец.		Белоконь			
Н.контр.		Марченко			

110/11–2022–КМ

Техническое перевооружение ОПО "Склад силосного типа" рег. номер А29–07332–0001 на Зерновом терминале "Степь" для АО "Племенной завод "Гашунский" в г. Азове, ул. Васильева 1

Технологическая линия перегрузки нишевых культур	Стадия	Лист	Листов
	Д	29	
Пролетные строения ПС6, ПС7	ООО "ТРИТЭРА–С" г. Ростов–на–Дону		

Пролетное строение ПС8

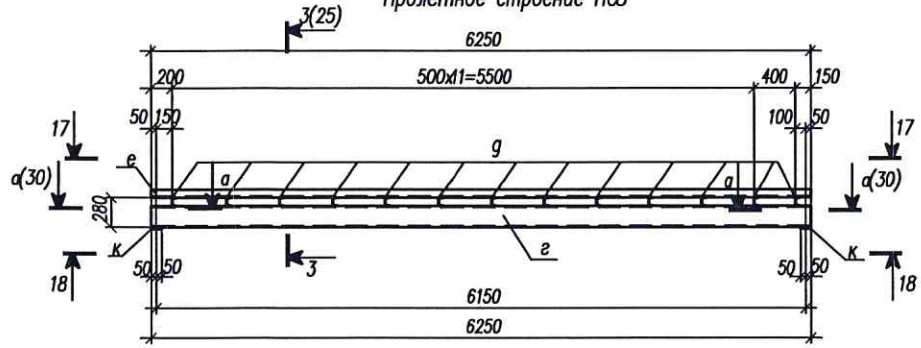

17 – 17

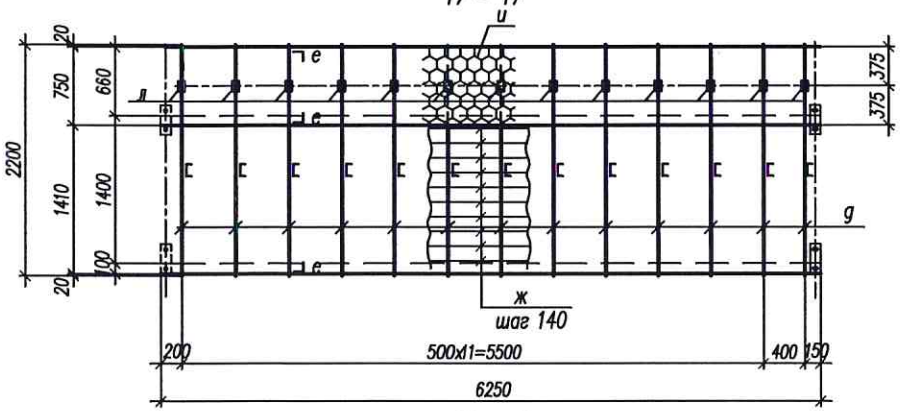

18 – 18

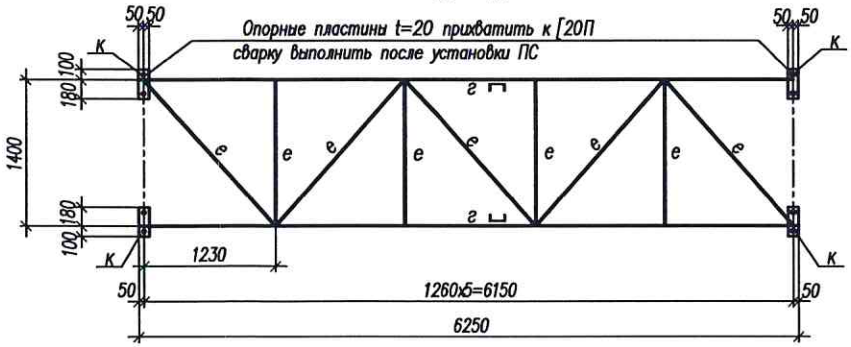

г – г

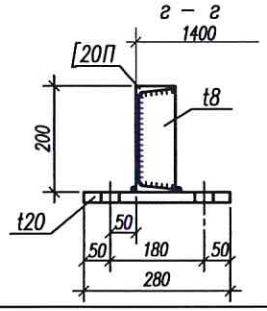

1. Ведомость элементов смотреть на листе 27.
2. Расположение подвижных и неподвижных опор (сеч. а–а) см. на схемах расположения элементов эстакад:
   под конвейеры 3.3, 3.2 – лист 3;
   под конвейер 3.1 – лист 5.

Пролетное строение ПС8а

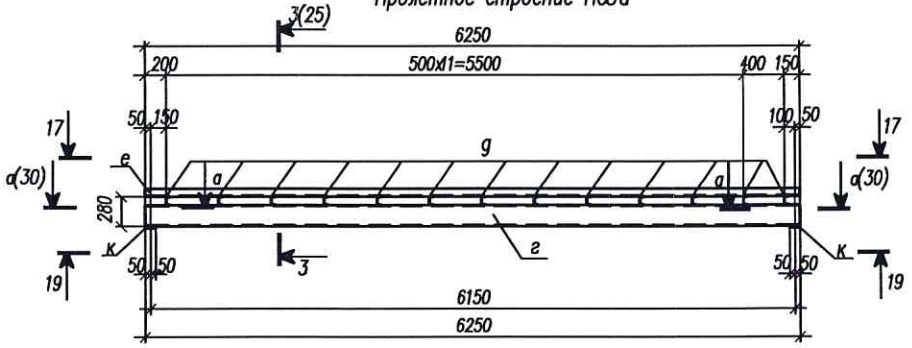

19 – 19

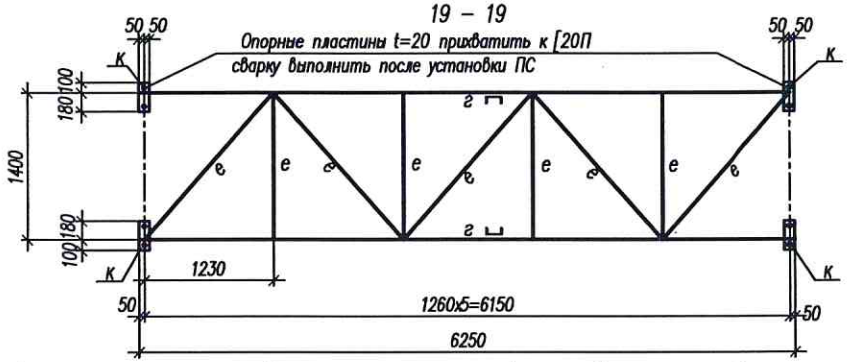

а–а (для неподвижной опоры)

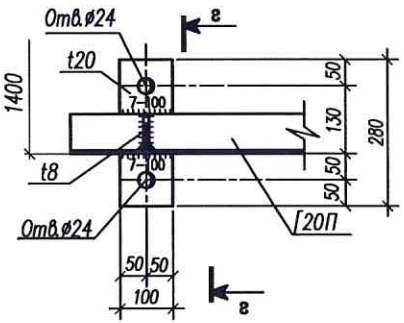

а–а (для подвижной опоры)

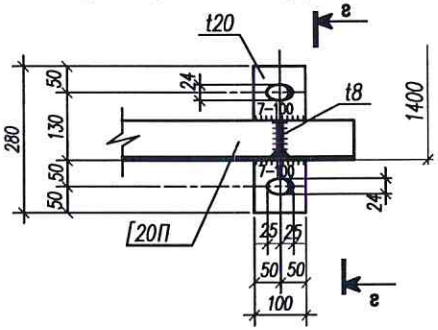

						110/11–2022–КМ	
						Техническое перевооружение ОПО "Склад силосного типа" рег. номер А29–07332–0001 на Зерновом терминале "Степь" для АО "Племенной завод "Гашунский" в г. Азове, ул. Васильева 1	
Изм.	Кол.уч.	Лист	N док.	Подпись	Дата	Технологическая линия перегрузки нишевых культур	Стадия: Д; Лист: 30; Листов:
Разработал		Коркишко					
Проверил		Белоконь					
Гл.спец.		Белоконь					
Н.контр.		Марченко				Пролетные строения ПС8, ПС8а	ООО "ТРИТЭРА–С" г. Ростов–на–Дону

Пролетное строение ПС9

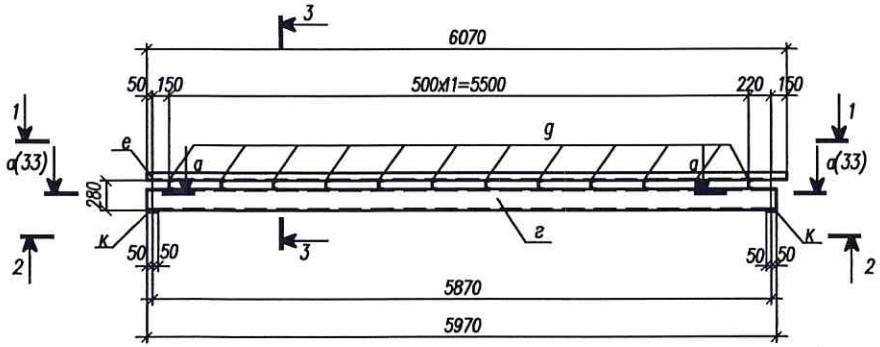

1 – 1

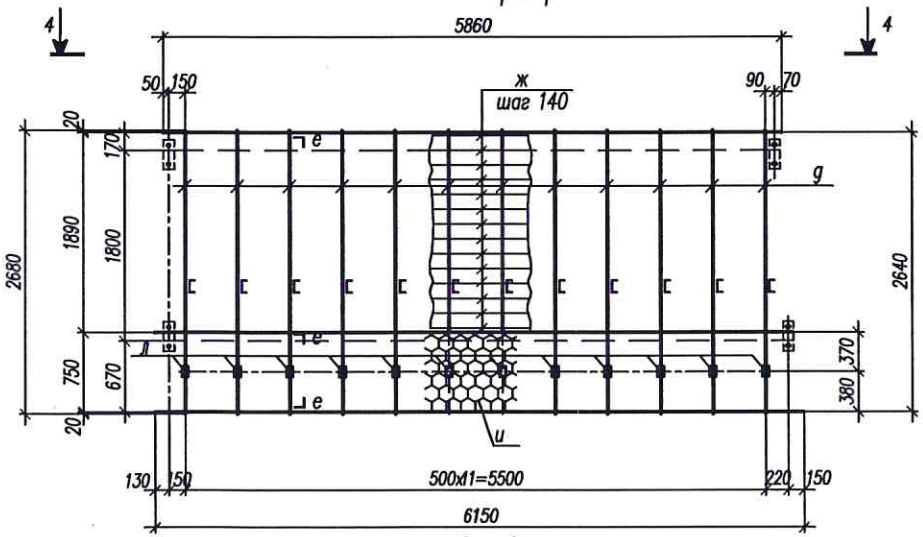

2 – 2

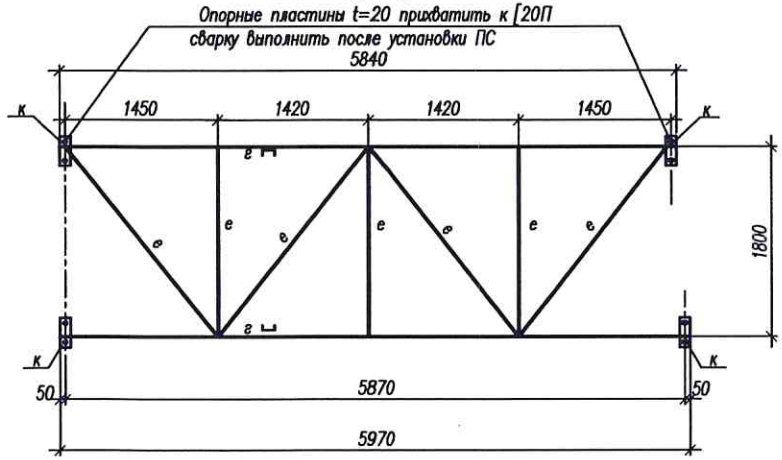

3 – 3

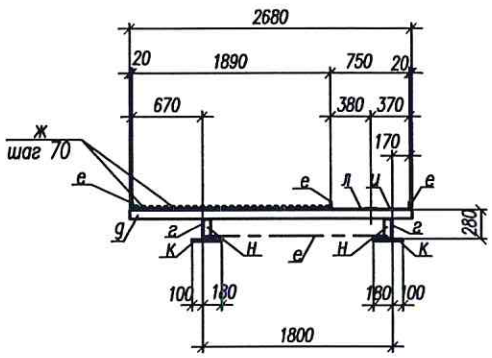

4 – 4

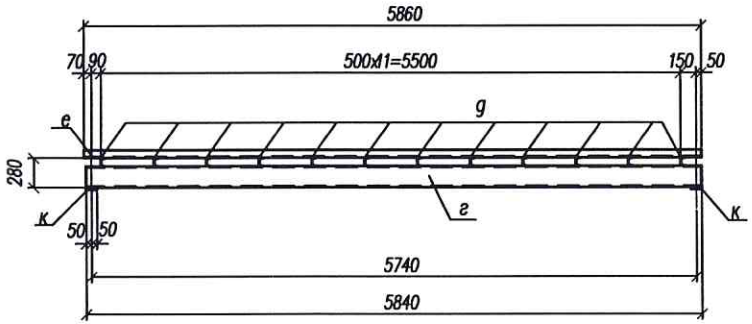

1. Ведомость элементов смотреть на листе 27.
2. Расположение подвижных и неподвижных опор (сеч. а–а) см. на схемах расположения элементов эстакад:
   под конвейеры 3.3, 3.2 – лист 3;
   под конвейер 3.1 – лист 5.

						110/11–2022–КМ		
						Техническое перевооружение ОПО "Склад силосного типа" рег. номер А29–07332–0001 на Зерновом терминале "Степь" для АО "Племенной завод "Гашунский" в г. Азове, ул. Васильева 1		
Изм.	Кол.уч.	Лист	N док.	Подпись	Дата	Технологическая линия перегрузки нишевых культур	Стадия	Лист	Листов
Разработал		Коркишко					Д	31	
Проверил		Белоконь							
Гл.спец.		Белоконь							
Н.контр.		Марченко				Пролетное строение ПС9	ООО "ТРИТЭРА–С" г.Ростов–на–Дону		

Пролетное строение ПС10

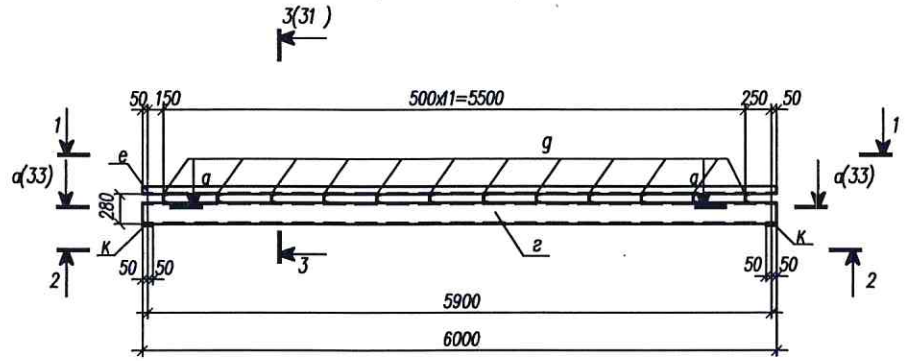

1 – 1

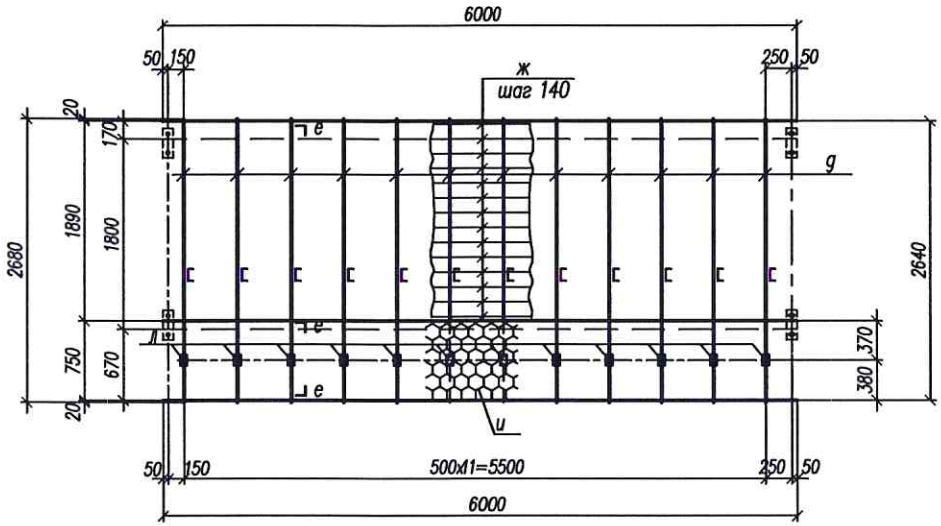

2 – 2

Опорные пластины t=20 приварить к [20П сварку выполнить после установки ПС

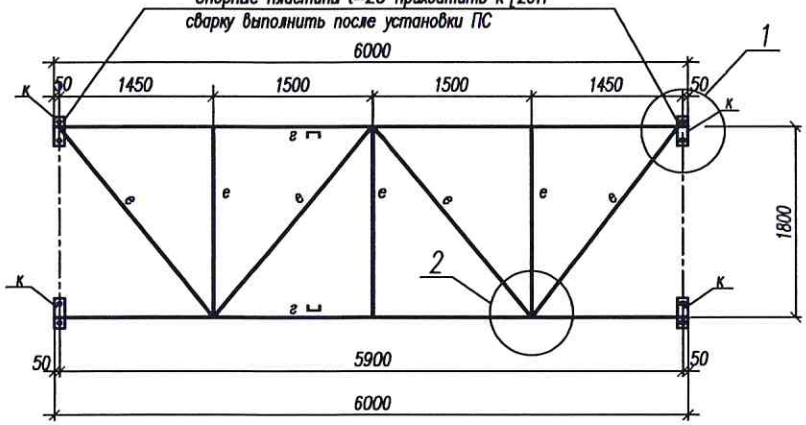

1

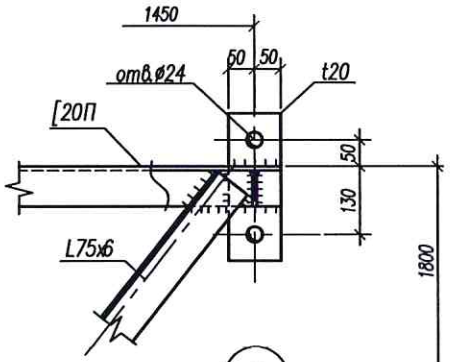

2

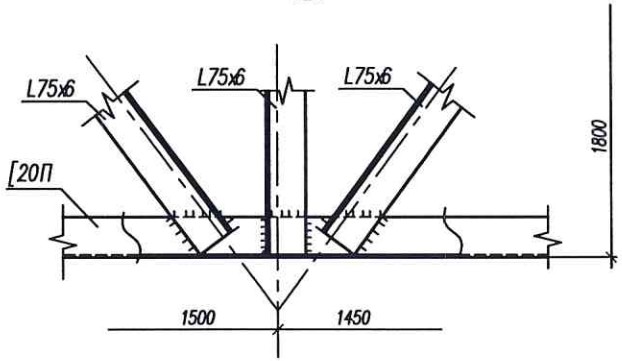

1. Ведомость элементов смотреть на листе 27.
2. Расположение подвижных и неподвижных опор (сеч. а–а) см. на схемах расположения элементов эстакад:
   под конвейеры 3.3, 3.2 – лист 3;
   под конвейер 3.1 – лист 5.

						110/11–2022–КМ		
						Техническое перевооружение ОПО "Склад силосного типа" рег. номер А29–07332–0001 на Зерновом терминале "Степь" для АО "Племенной завод "Гашунский" в г. Азове, ул. Васильева 1		
Изм.	Кол.уч.	Лист	N док.	Подпись	Дата	Технологическая линия перегрузки нишевых культур	Стадия	Лист	Листов
Разработал		Коркишко					Д	32	
Проверил		Белоконь							
Гл.спец.		Белоконь							
Н.контр.		Марченко				Пролетное строение ПС10	ООО "ТРИТЭРА–С" г. Ростов–на–Дону		

Пролетное строение ПС11

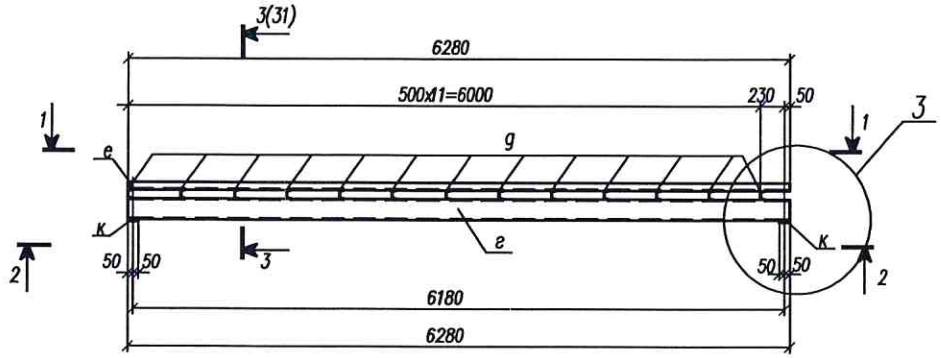

1 – 1

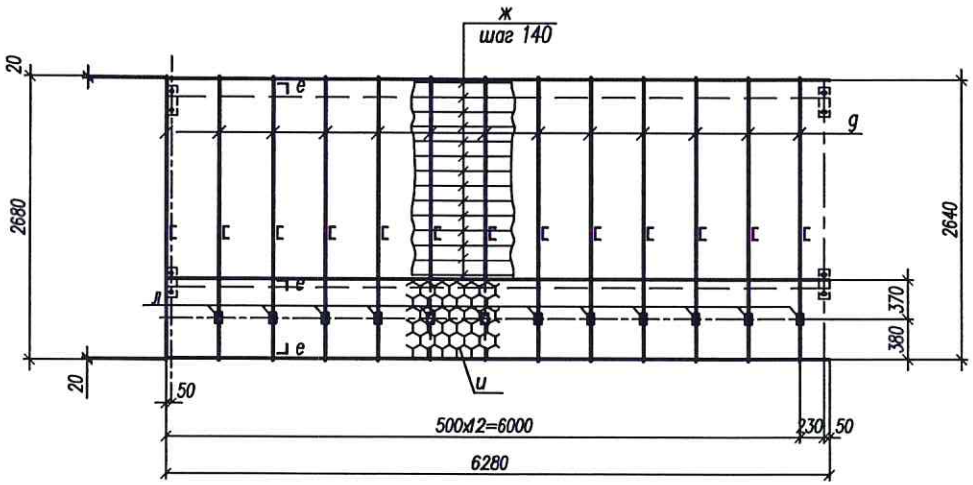

2 – 2

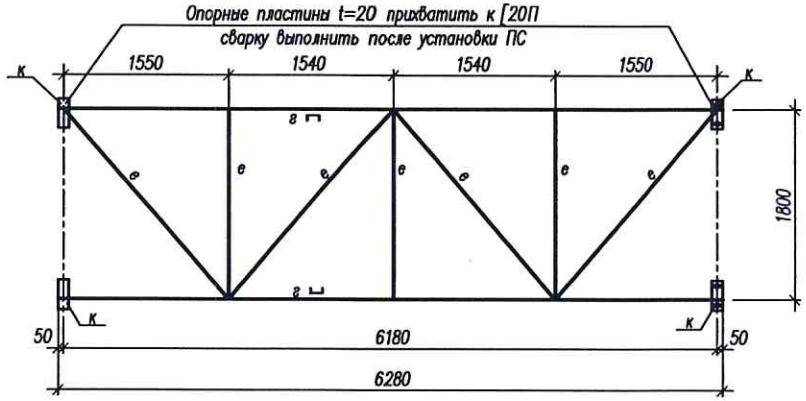

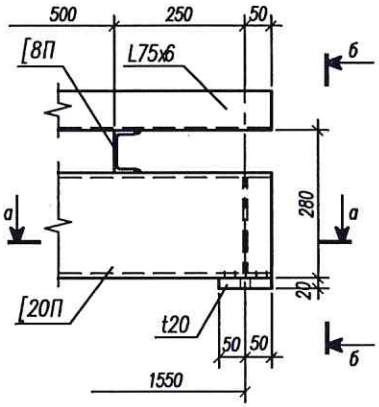

а – а (для неподвижной опоры)

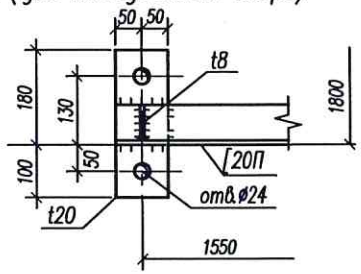

а–а (для подвижной опоры)

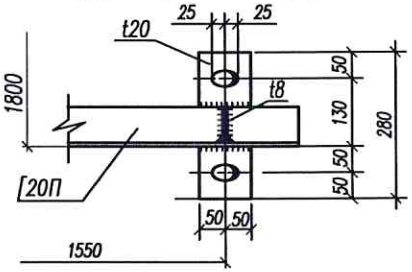

б – б

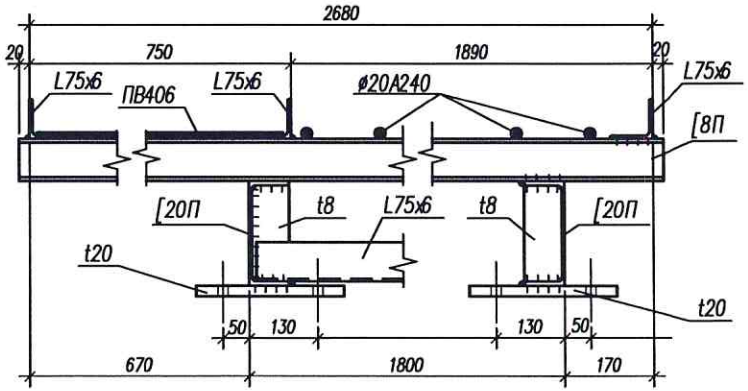

1. Ведомость элементов смотреть на листе 27.
2. Расположение подвижных и неподвижных опор (сеч. а–а) см. на схемах расположения элементов эстакад:
   под конвейеры 3.3, 3.2 – лист 3;
   под конвейер 3.1 – лист 5.

						110/11–2022–КМ	
						Техническое перевооружение ОПО "Склад силосного типа" рег. номер А29–07332–0001 на Зерновом терминале "Степь" для АО "Племенной завод "Гашунский" в г. Азове, ул. Васильева 1	
Изм.	Кол.уч.	Лист	N док.	Подпись	Дата	Технологическая линия перегрузки нишевых культур	Стадия: Д; Лист: 33; Листов:
Разработал		Коркишко					
Проверил		Белоконь					
Гл.спец.		Белоконь					
Н.контр.		Марченко				Пролетное строение ПС11	ООО "ТРИТЭРА–С" г. Ростов–на–Дону

Марш лестничный Лм1
Марш лестничный Лм2

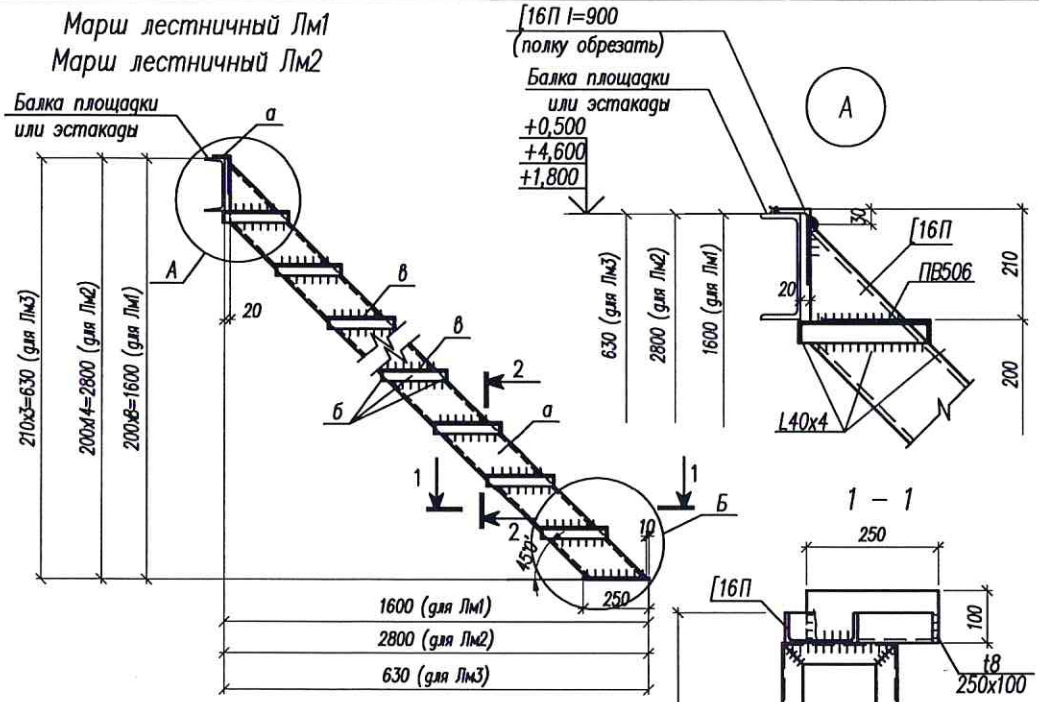

Ведомость элементов

Марка элемента	Сечение			Усилие для прикрепления			Наименование или марка материала	Примечание
	эскиз	поз.	состав	А, кН	N, кН	М, кН*м		
а	[		[16П				С245	
б	г		L40x4					
в	—		ПВ506				С235	
г	г		L75x6				С245	
д	○		⌀20А300				Ст3пс	
е	□		Тр. □25х25х1.5				ВСт2пс	
ж	—		–150x4				С245	
и	—		–40x4					

Ограждение лестничных маршей ОГл1, ОГл2, Гл3

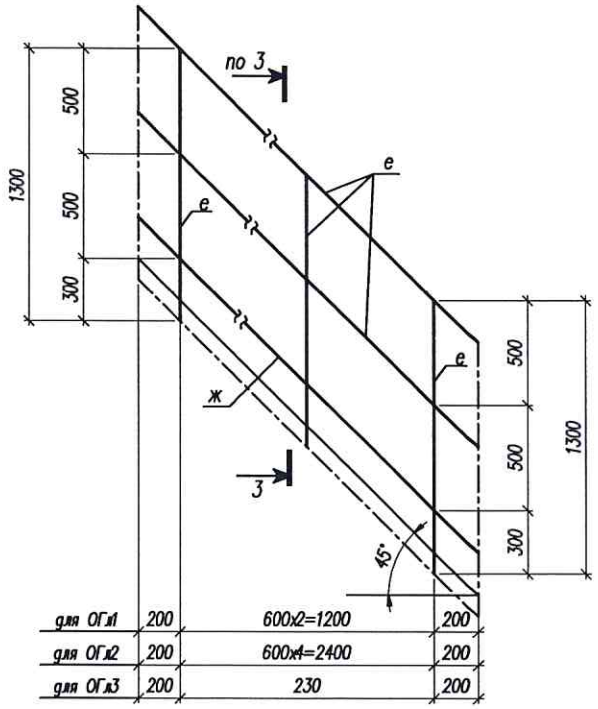

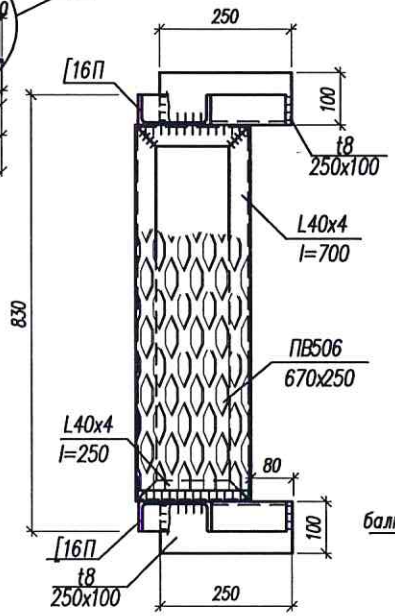

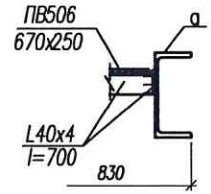

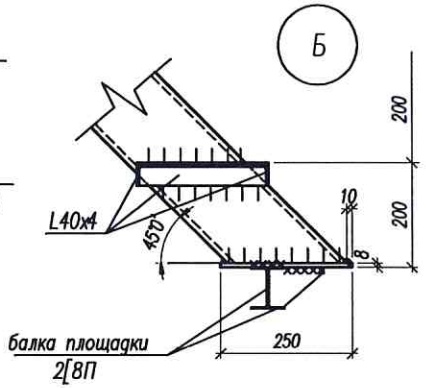

(фрагмент)

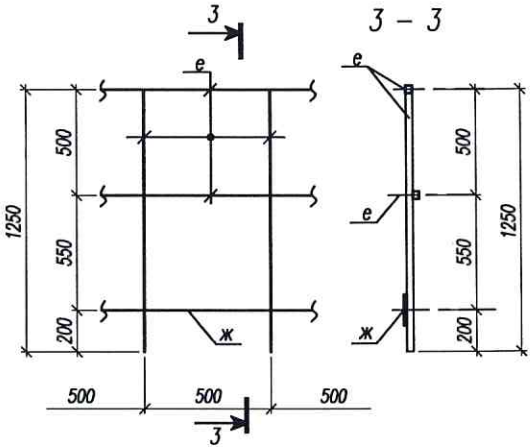

						110/11–2022–КМ	
						Техническое перевооружение ОПО "Склад силосного типа" рег. номер А29–0732–0001 на Зерновом терминале "Степь" для АО "Племенной завод "Гашунский" в г. Азове, ул. Васильева 1	
Изм.	Кол.уч.	Лист	N док.	Подпись	Дата	Технологическая линия перегрузки нишевых культур	Стадия: Д; Лист: 34; Листов:
Разработал		Коркишко					
Проверил		Белоконь					
Гл.спец.		Белоконь					
Н.контр.		Марченко				Марши лестничные Лм1, Лм2, Ограждение лестничных маршей ОГл1, ОГл2. Ограждение площадки ОП (фрагмент)	ООО "ТРИТЭРА–С" г. Ростов–на–Дону

Стремянка С1

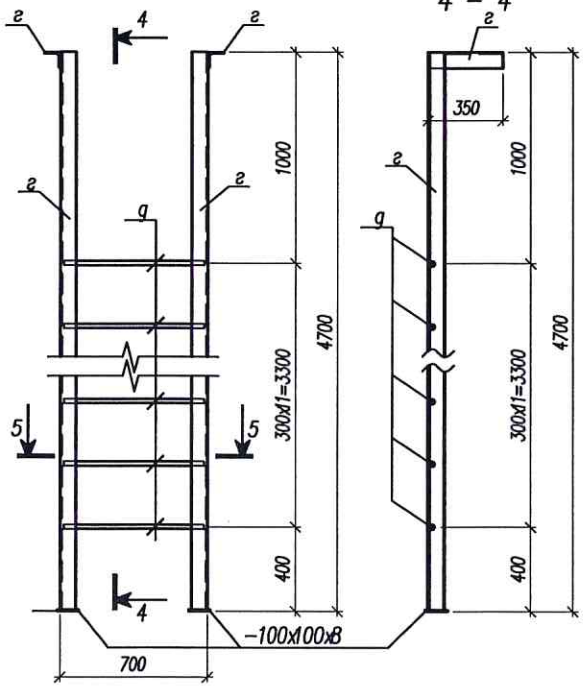

4 – 4

Стремянка С2

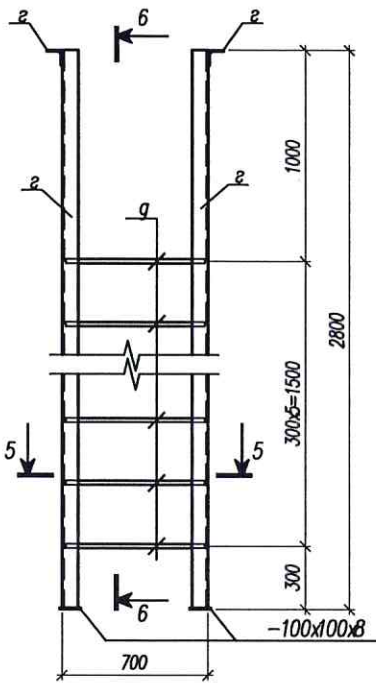

6 – 6

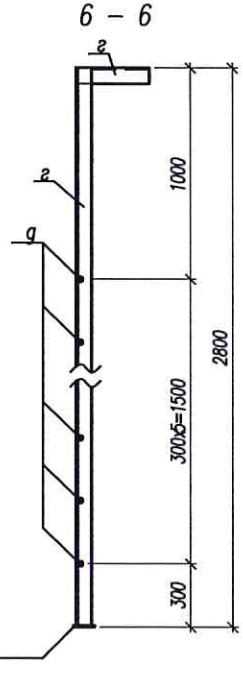

Стремянка С3

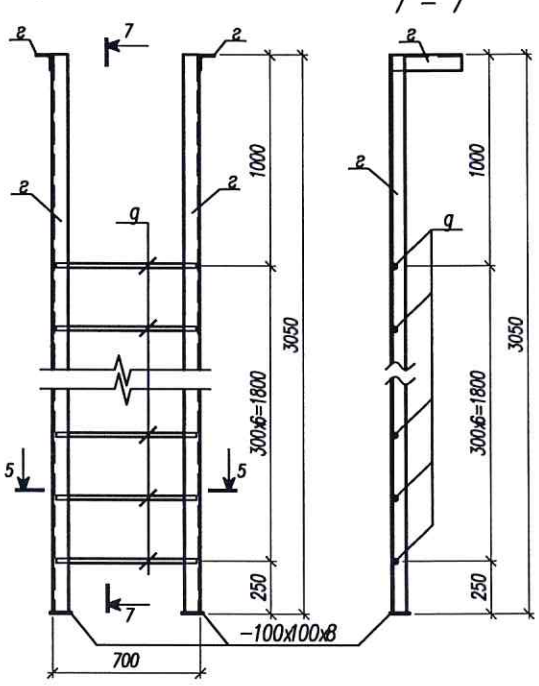

7 – 7

Ограждение стремянки ОГС1

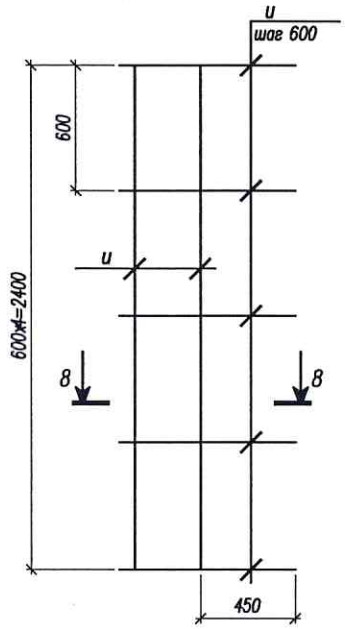

Ограждение стремянки ОГС2

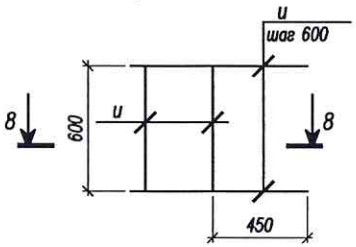

8 – 8

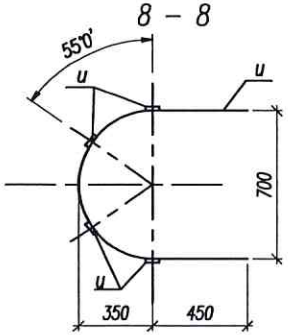

Ограждение стремянки ОГС3

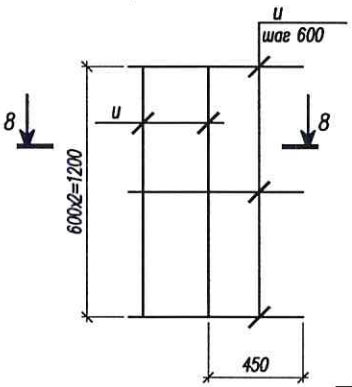

5 – 5

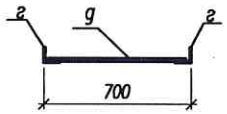

1. Ведомость элементов смотреть на листе 34.

						110/11–2022–КМ	
						Техническое перевооружение ОПО "Склад силосного типа" рег. номер А29–0732–0001 на Зерновом терминале "Степь" для АО "Племенной завод "Гашунский" в г. Азове, ул. Васильева 1	
Изм.	Кол.уч.	Лист	N док.	Подпись	Дата	Технологическая линия перегрузки нишевых культур	Стадия: Д; Лист: 35; Листов:
Разработал		Коркишко					
Проверил		Белоконь					
Гл.спец		Белоконь					
Н.контр.		Марченко				Стремянки С1, С2, С3. Ограждение стремянки ОГС1, ОГС2, ОГС3	ООО "ТРИТЭРА–С" г. Ростов–на–Дону

Пролетное строение ПС12

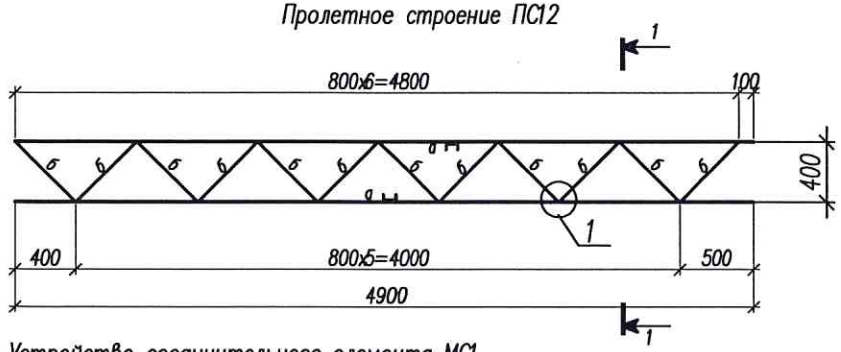

Ведомость элементов

Марка элемента	Сечение			Усилие для прикрепления			Наименование или марка материала	Примечание
	эскиз	поз.	состав	A, кН	N, кН	M, кН*м		
а			[10П				С245	
б			L50х5					

Устройство соединительного элемента МС1

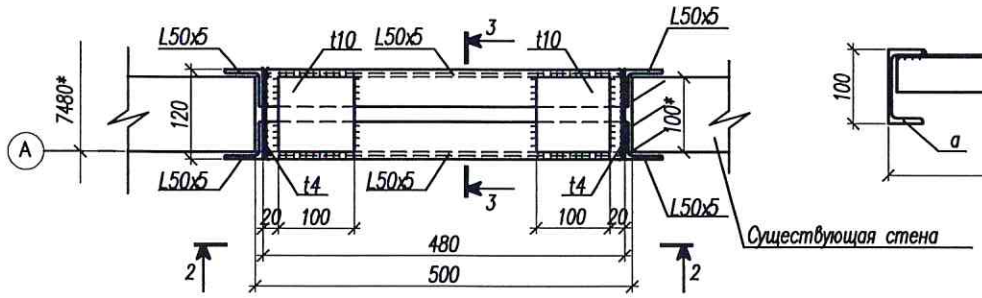

1 – 1

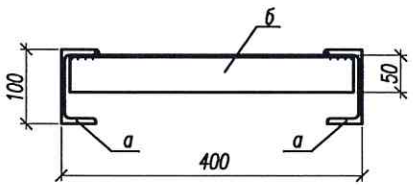

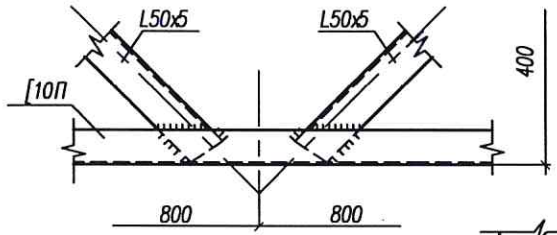

2 – 2

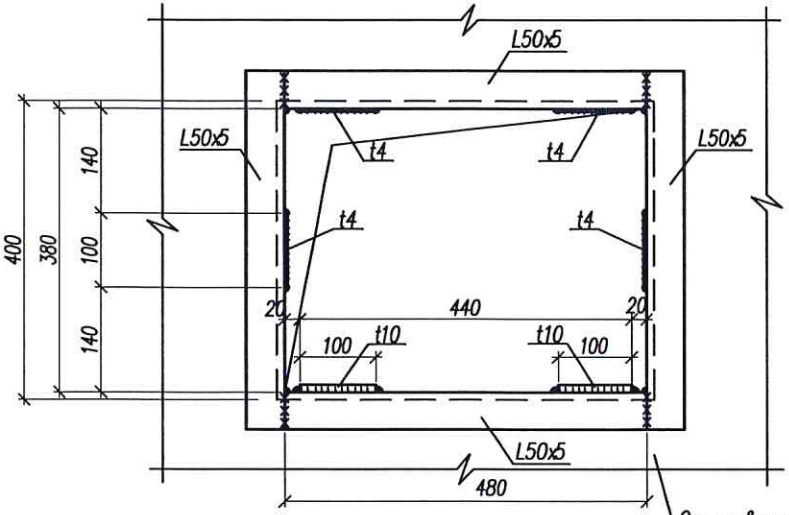

3 – 3

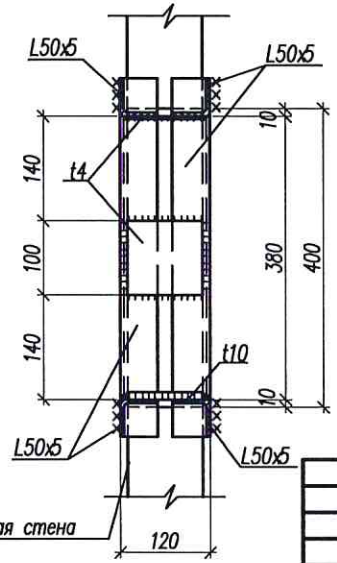

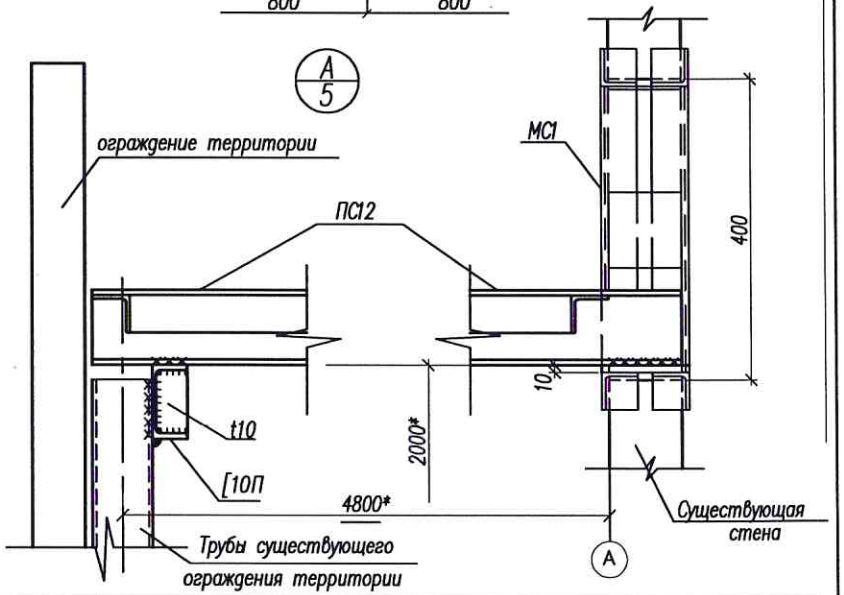

1. В существующей стене трансформаторной подстанции электрорежущим инструментом фирмы "Hilti" вырезать отверстие, увеличив существующее до размеров 500х400(h). Обрамить вырезанное отверстие соединительным элементом МС1 (см. устройство соединительного элемента МС1 на данном листе). Выполнить монтаж пролетного строения ПС12 для устройства кабельной эстакады с установкой обоймы сальников для пропуска кабелей

Изм.	Кол.уч.	Лист	N док.	Подпись	Дата	110/11–2022–КМ			
						Техническое перевооружение ОПО "Склад силосного типа" рег. номер А29–07332–0001 на Зерновом терминале "Степь" для АО "Племенной завод "Гашунский" в г. Азове, ул. Васильева 1			
Разработал		Коркишко				Технологическая линия перегрузки нишевых культур	Стадия	Лист	Листов
Проверил		Белоконь					Д	37	
Гл.спец.		Белоконь							
Н.контр.		Марченко				Пролетное строение ПС12 Устройство соединительного элемента МС1	ООО "ТРИТЭРА–С" г.Ростов–на–Дону		